Schema 113:

Hydrobox Multi mit Mitsubishi Außeneinheit, Wärmepumpenspeicher, hydraulische Weiche(200l), 2 Heizkreise

Alle Kabel die mit W bezeichnet sind, sind von der Hydrobox aus zu verdrahten

Alle Kabel mit einem x in der Bezeichnung sind vom entsprechendem Erweiterungsmodul aus zu verdrahten

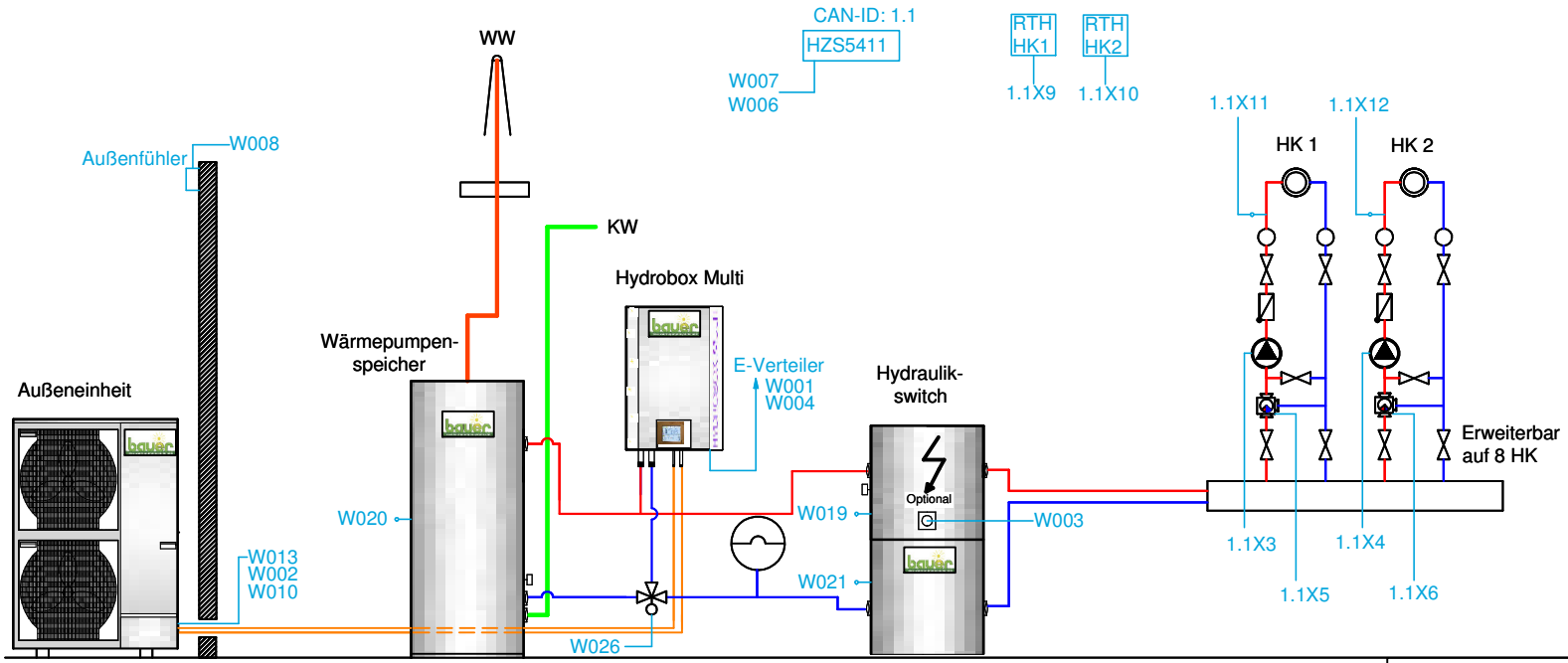

www.waermepumpensysteme.com

Schema 113a:

Hydrobox Multi mit Mitsubishi Außeneinheit, Wärmepumpenspeicher, hydraulische Weiche(200l), 2 Heizkreise

Alle Kabel die mit W bezeichnet sind, sind von der Hydrobox aus zu verdrahten

Alle Kabel mit einem x in der Bezeichnung sind vom entsprechendem Erweiterungsmodul aus zu verdrahten

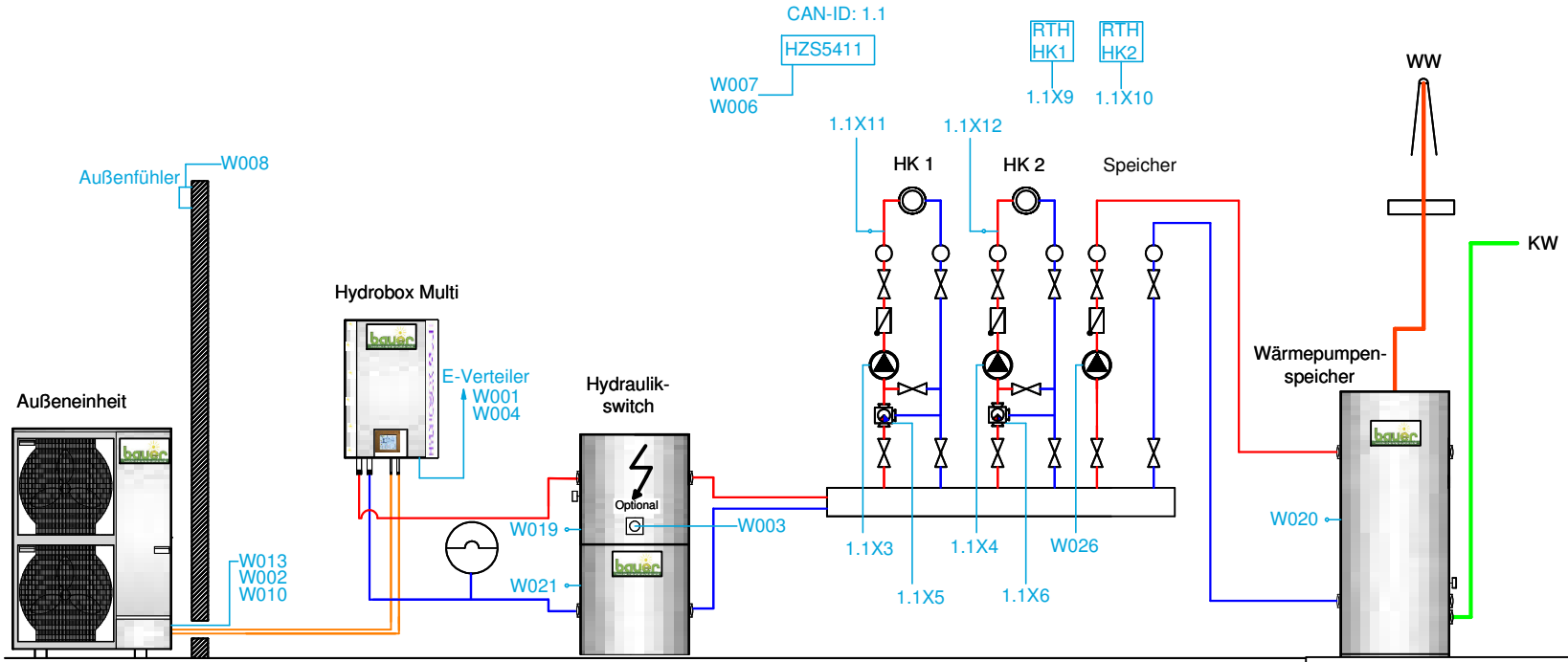

www.waermepumpensysteme.com

Schema 113b:

Hydrobox Multi mit Mitsubishi Außeneinheit, Wärmepumpenspeicher 1000l, hydraulische Weiche(200l/500l), 2 Heizkreise

Alle Kabel die mit W bezeichnet sind, sind von der Hydrobox aus zu verdrahten

Alle Kabel mit einem x in der Bezeichnung sind vom entsprechendem Erweiterungsmodul aus zu verdrahten

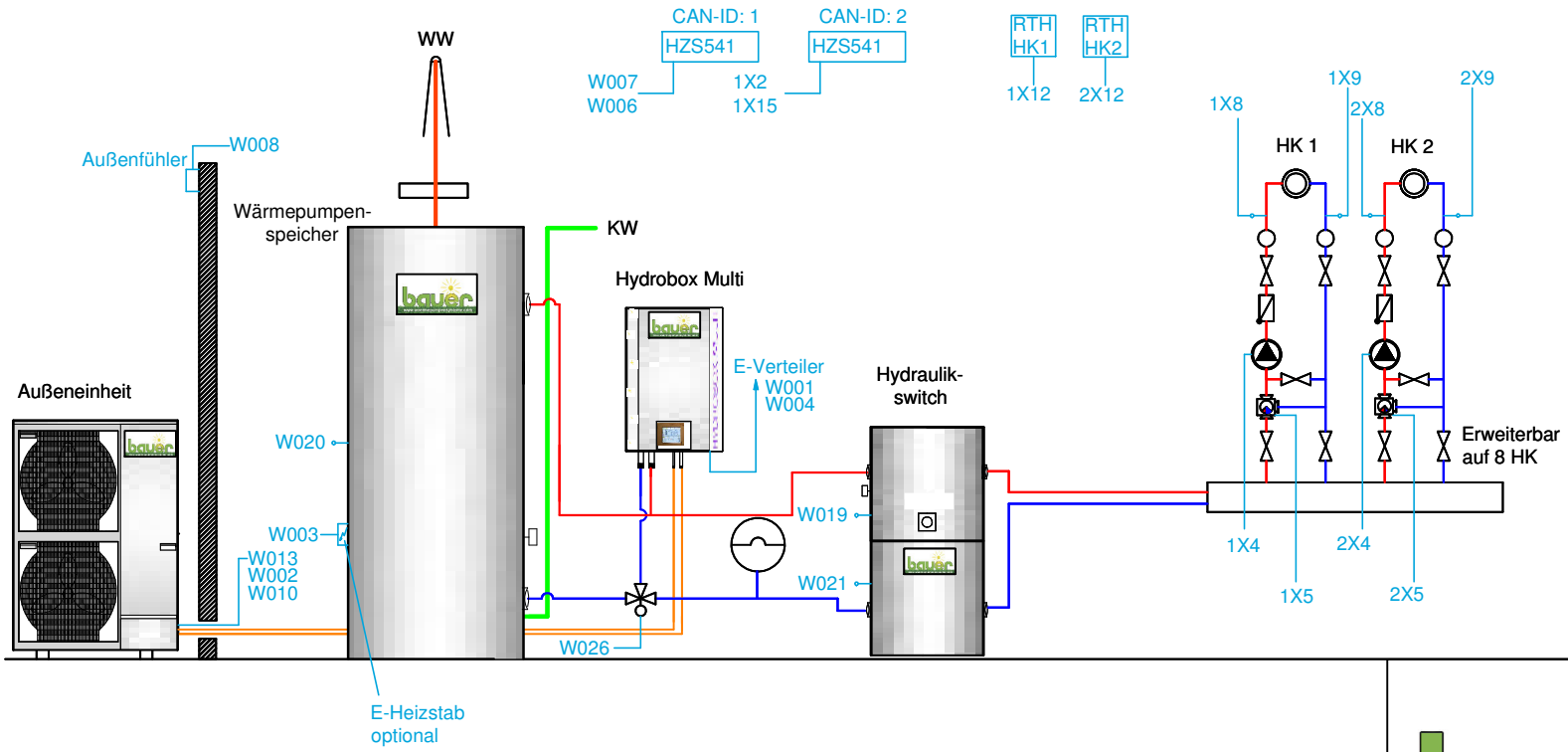

www.waermepumpensysteme.com

Schema 113c:

Hydrobox Multi mit Mitsubishi Außeneinheit, externer Wärmeerzeuger(Öl-/Gaskessel), Wärmepumpenspeicher, hydraulische Weiche(200l), 2 Heizkreise

Alle Kabel die mit W bezeichnet sind, sind von der Hydrobox aus zu verdrahten

Alle Kabel mit einem x in der Bezeichnung sind vom entsprechendem Erweiterungsmodul aus zu verdrahten

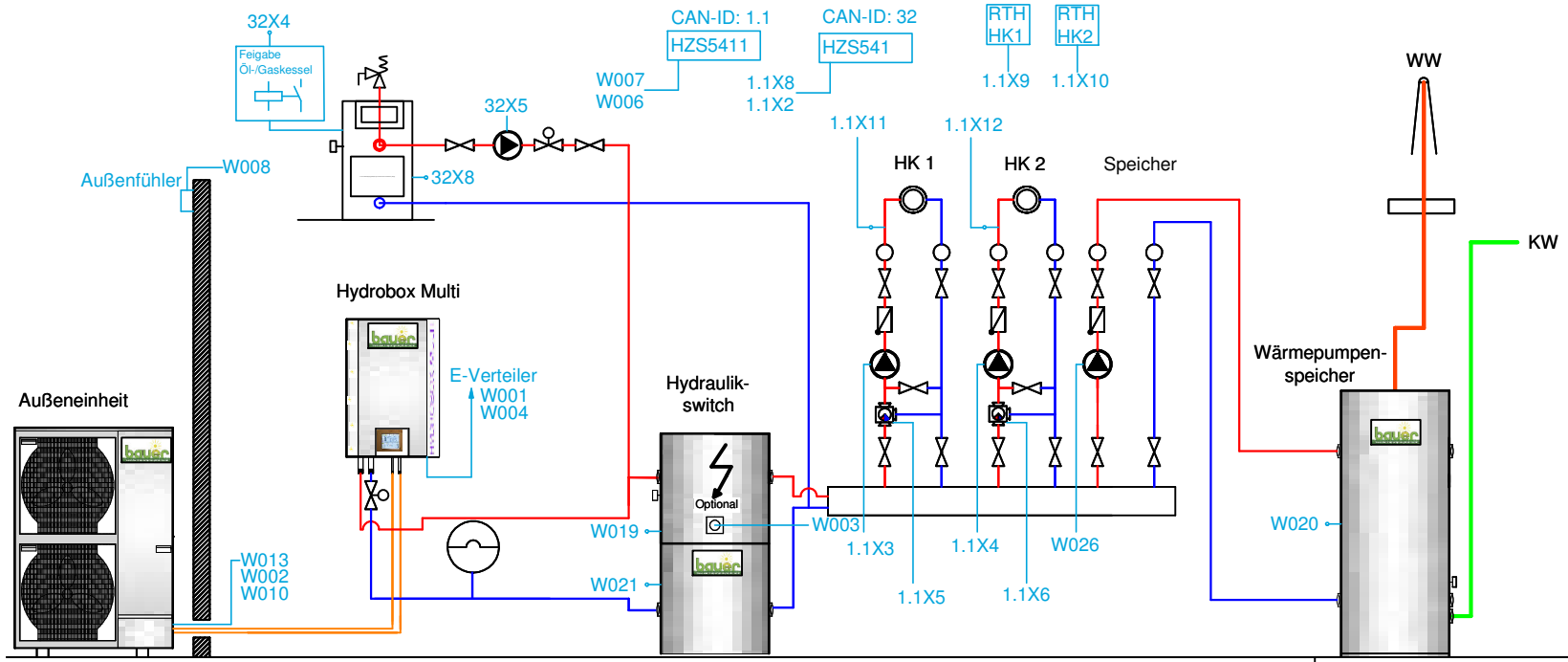

www.waermepumpensysteme.com

Schema 113g:

Mitsubishi Außeneinheit, Hydrobox Multi, Wärmepumpenspeicher, Holzkessel, externer Wärmeerzeuger und 2 Heizkreise

Alle Kabel die mit W bezeichnet sind, sind von der Hydrobox Multi aus zu verdrahten

Alle Kabel mit einem x in der Bezeichnung sind vom entsprechendem Erweiterungsmodul aus zu verdrahten

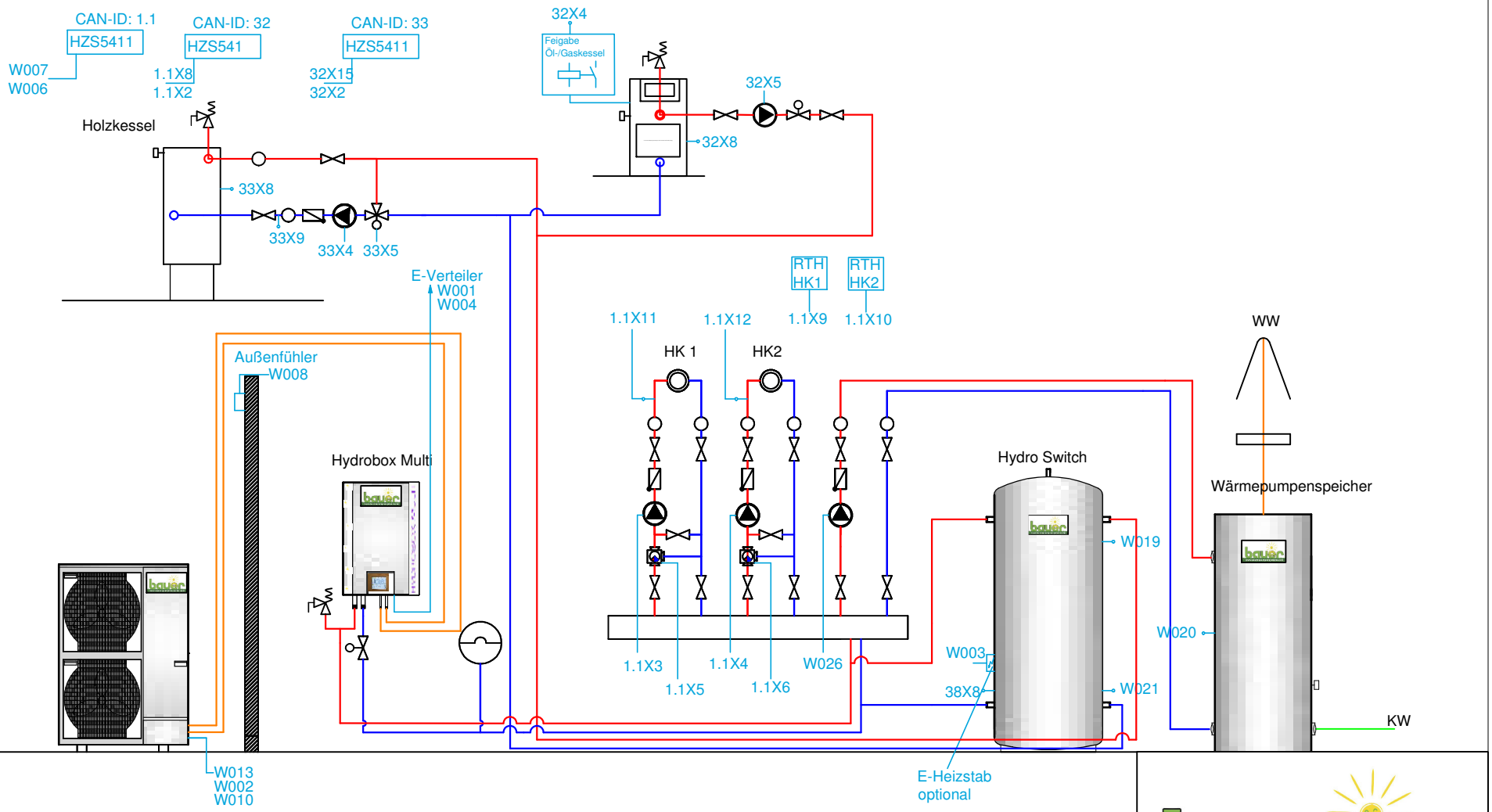

www.waermepumpensysteme.com

Schema 113h:

Hydrobox Multi mit Mitsubishi Außeneinheit, externer Wärmeerzeuger(Öl-/Gaskessel), Wärmepumpenspeicher, hydraulische Weiche(1000l), 2 Heizkreise

Alle Kabel die mit W bezeichnet sind, sind von der Hydrobox aus zu verdrahten

Alle Kabel mit einem x in der Bezeichnung sind vom entsprechendem Erweiterungsmodul aus zu verdrahten

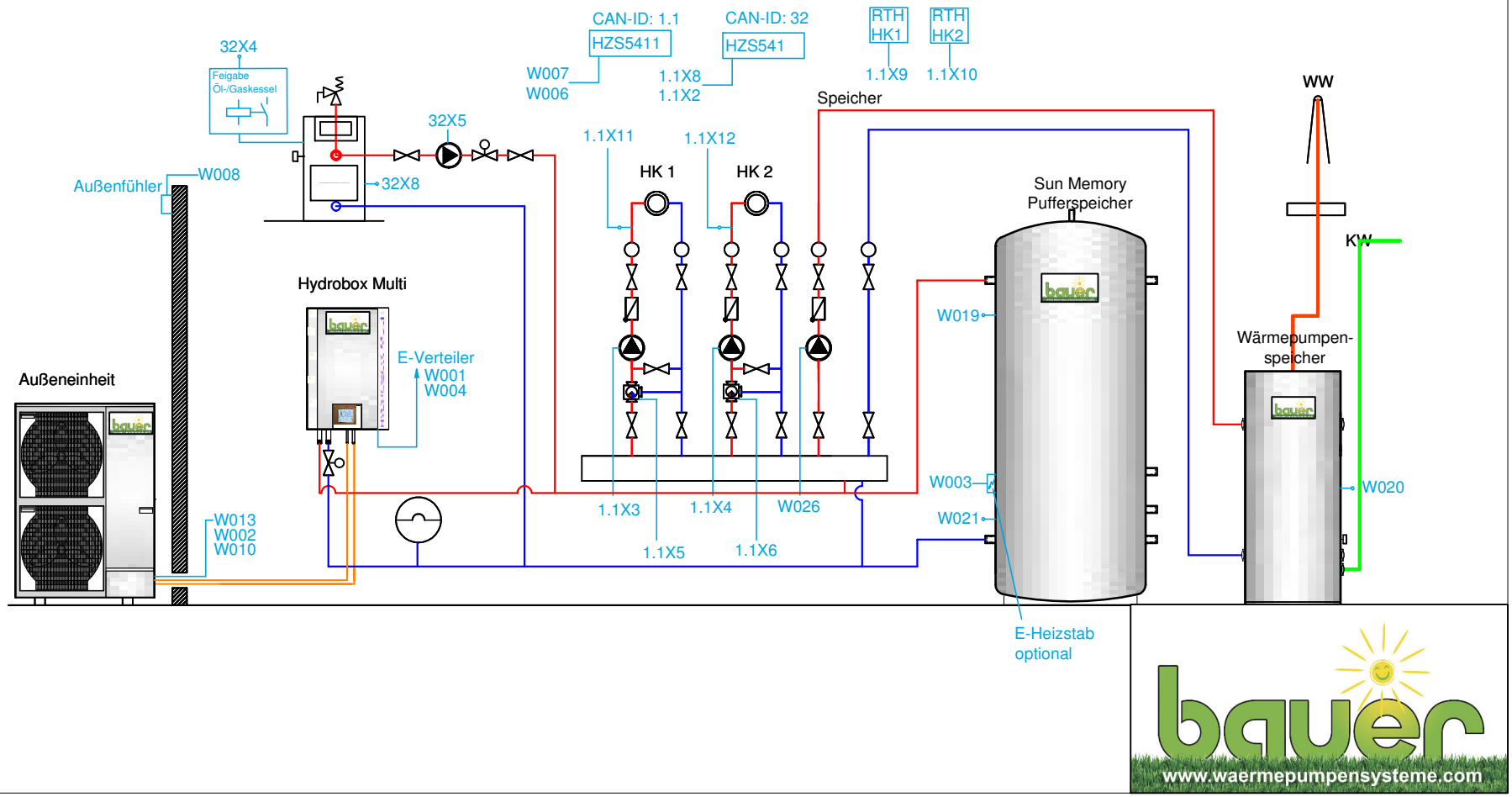

Schema 113i:

Hydrobox Multi mit Mitsubishi Außeneinheit, 2 Wärmepumpenspeicher, hydraulische Weiche(200l), 2 Heizkreise

Alle Kabel die mit W bezeichnet sind, sind von der Hydrobox aus zu verdrahten

Alle Kabel mit einem x in der Bezeichnung sind vom entsprechendem Erweiterungsmodul aus zu verdrahten

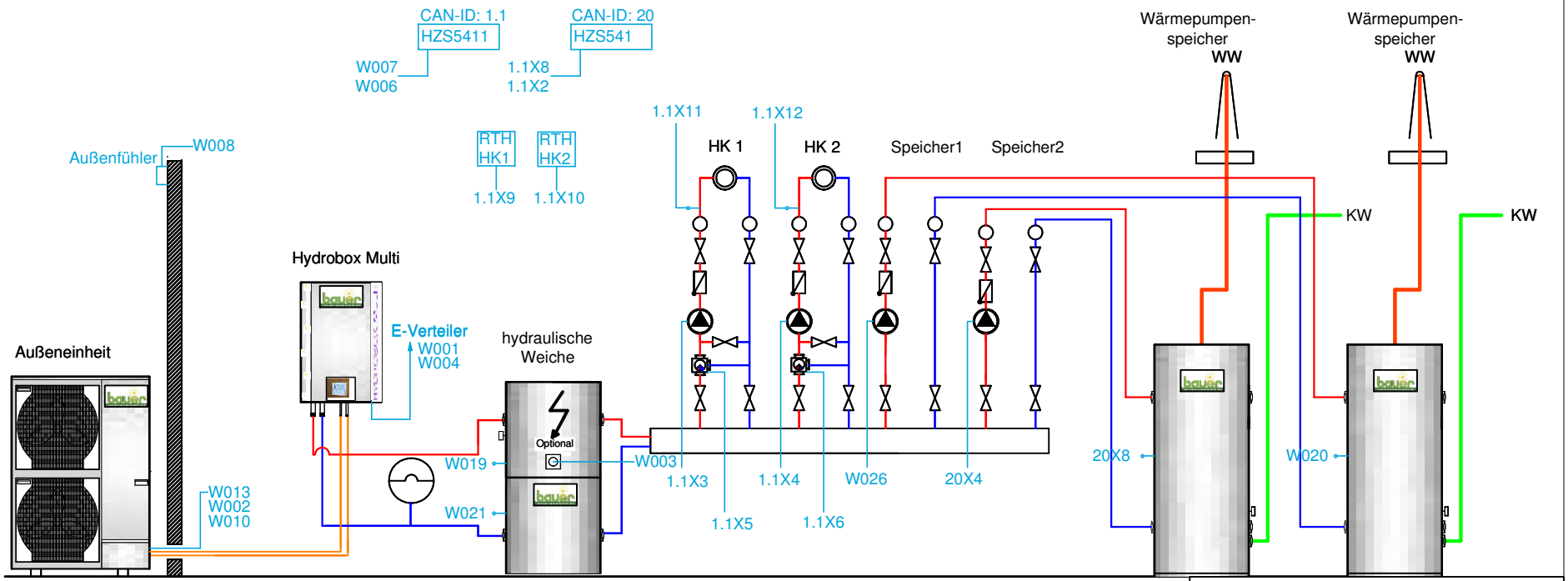

www.waermepumpensysteme.com

Schema 113j:

Hydrobox Multi mit Mitsubishi Außeneinheit, Wärmepumpenspeicher, SUN Memory Pufferspeicher(1000l) mit 2 Heizkreis

Alle Kabel die mit W bezeichnet sind, sind von der Hydrobox aus zu verdrahten

Alle Kabel mit einem x in der Bezeichnung sind vom entsprechendem Erweiterungsmodul aus zu verdrahten

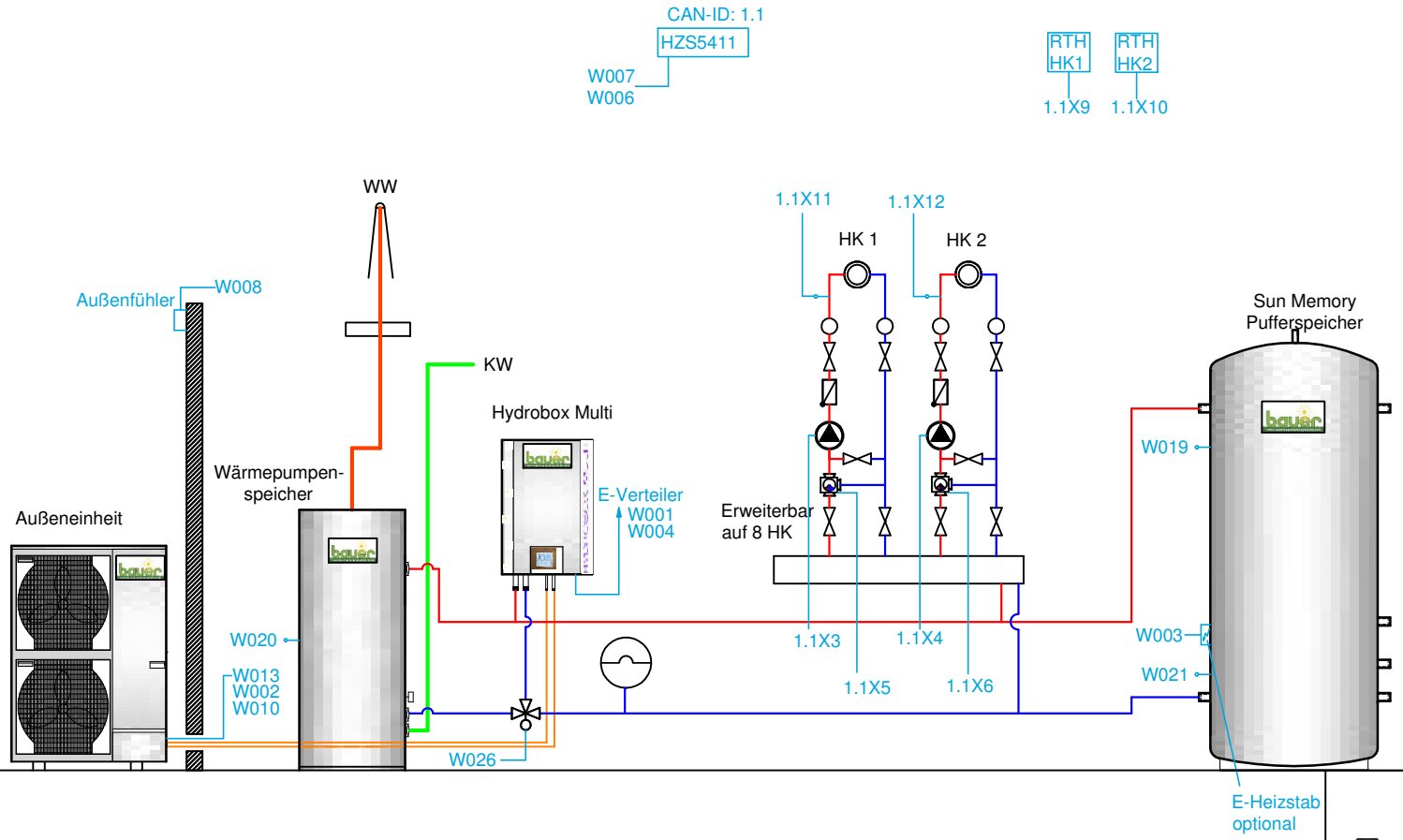

www.waermepumpensysteme.com

Schema 113k:

Hydrobox Multi mit Mitsubishi Außeneinheit, externer Holzkessel, Wärmepumpenspeicher, hydraulische Weiche(1000l) und 2 Heizkreise

Alle Kabel die mit W bezeichnet sind, sind von der Hydrobox aus zu verdrahten

Alle Kabel mit einem x in der Bezeichnung sind vom entsprechendem Erweiterungsmodul aus zu verdrahten

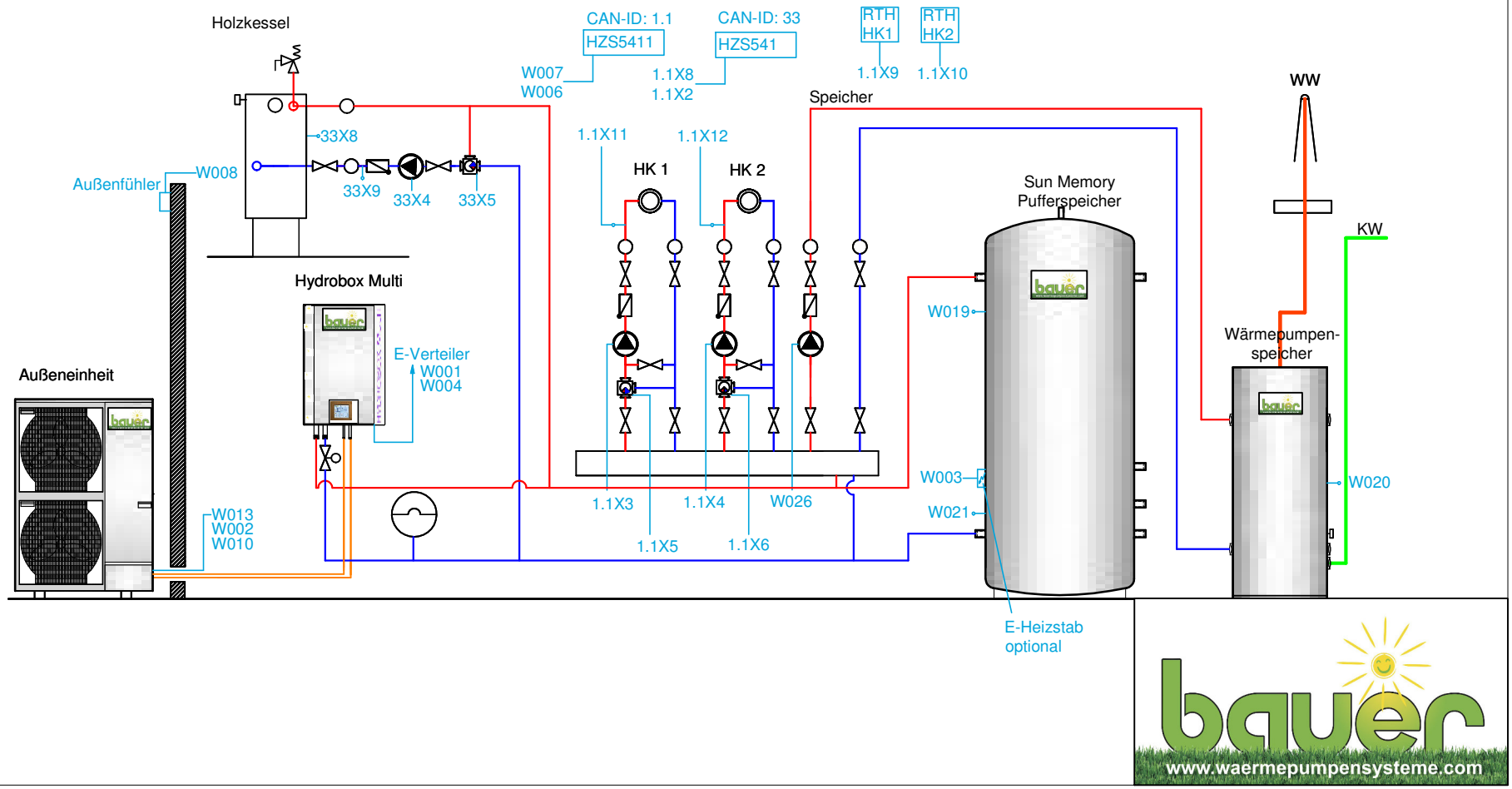

Schema 113x:

Hydrobox Multi mit Mitsubishi Außeneinheit, hydraulische Weiche und 2 Heizkreise

Alle Kabel die mit W bezeichnet sind, sind von der Hydrobox aus zu verdrahten

Alle Kabel mit einem x in der Bezeichnung sind vom entsprechendem Erweiterungsmodul aus zu verdrahten

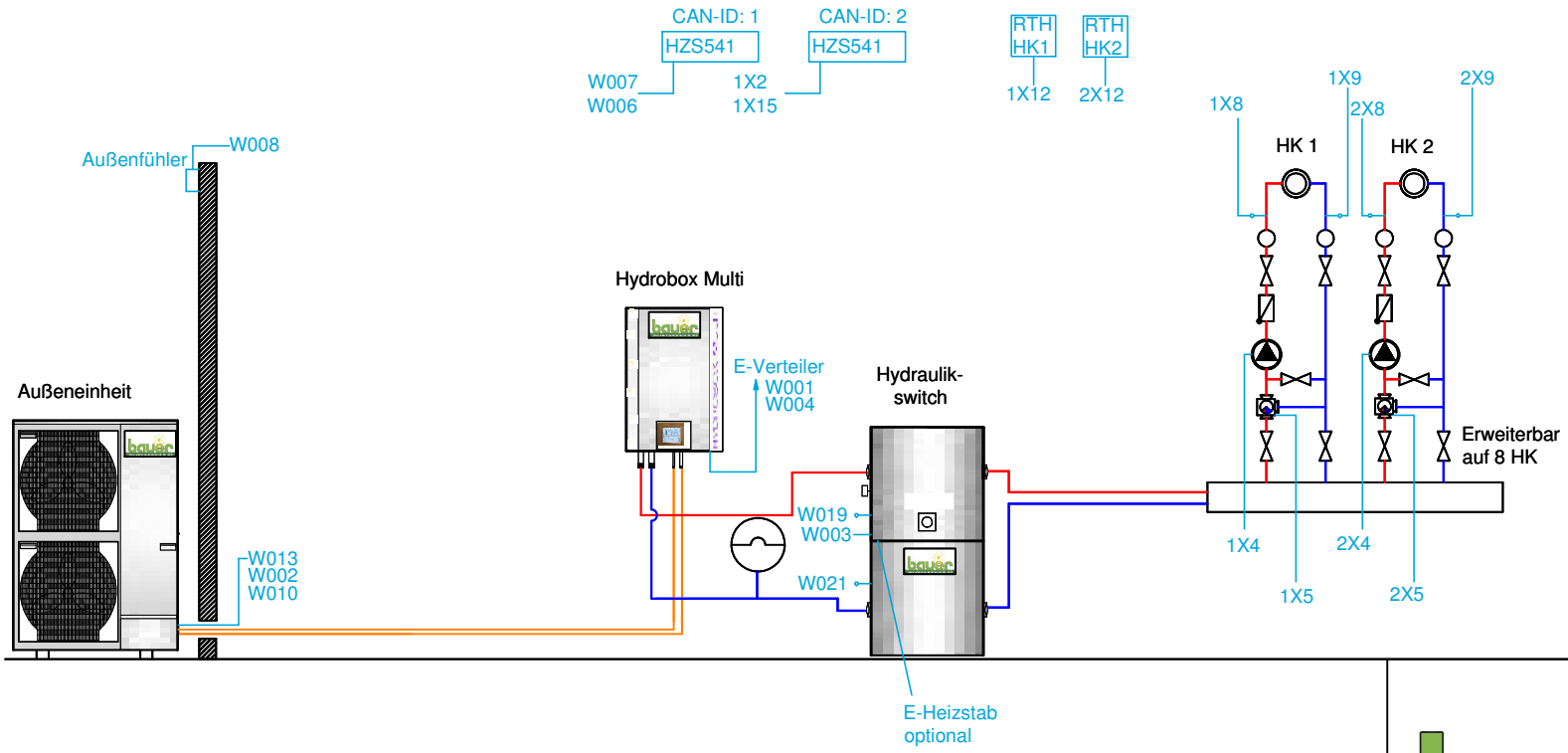

www.waermepumpensysteme.com

Schema 128:

Hydrobox Multi mit Mitsubishi Außeneinheit, Wärmepumpenspeicher, SUN Memory Pufferspeicher(1000l) mit 2 Heizkreis

Alle Kabel die mit W bezeichnet sind, sind von der Hydrobox aus zu verdrahten

Alle Kabel mit einem x in der Bezeichnung sind vom entsprechendem Erweiterungsmodul aus zu verdrahten

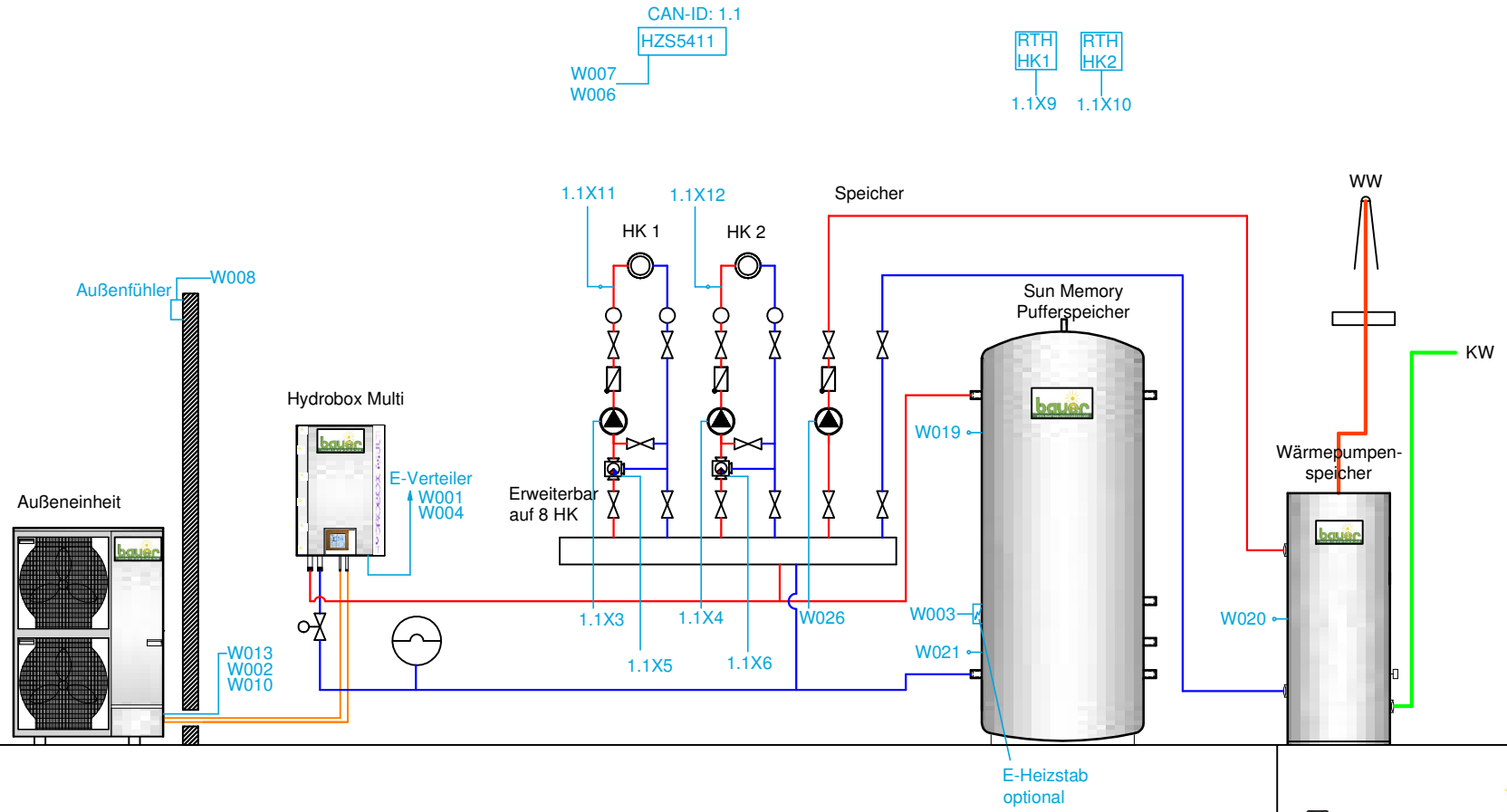

www.waermepumpensysteme.com

Schema 128a:

Hydrobox Multi mit Mitsubishi Außeneinheit, Wärmepumpenspeicher, SUN Memory Pufferspeicher(1000l) mit 2 Heizkreis

Alle Kabel die mit W bezeichnet sind, sind von der Hydrobox aus zu verdrahten

Alle Kabel mit einem x in der Bezeichnung sind vom entsprechendem Erweiterungsmodul aus zu verdrahten

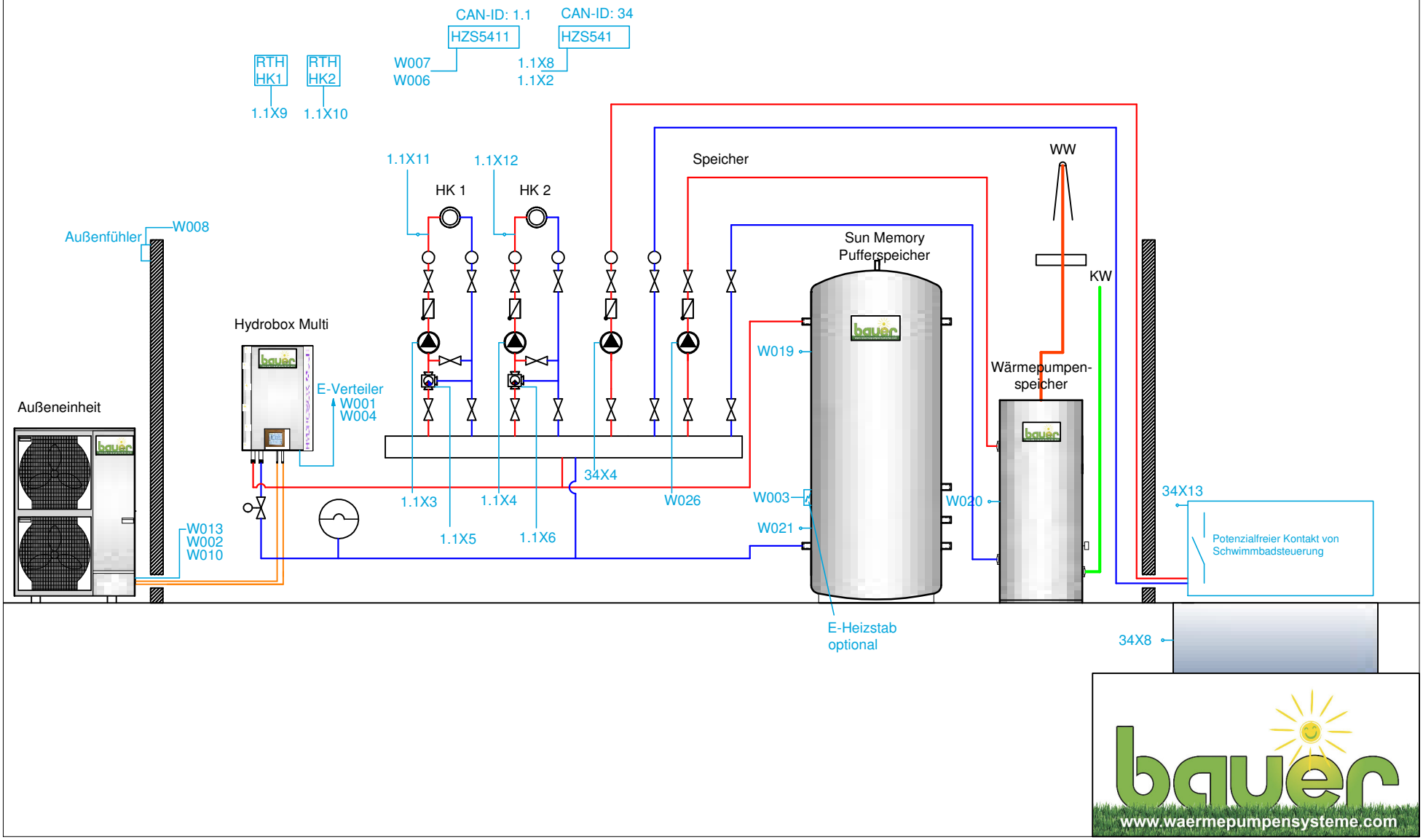

Schema 130a cool:

Hydrobox Multi, Mitsubishi Außeneinheit, Wärmepumpenspeicher, Hydraulische Weiche (200l), 2 Heizkreise, Kühlpuffer (200l), 1 Kühlkreis

Alle Kabel die mit W bezeichnet sind, sind von der Hydrobox aus zu verdrahten

Alle Kabel mit einem x in der Bezeichnung sind vom entsprechendem Erweiterungsmodul aus zu verdrahten

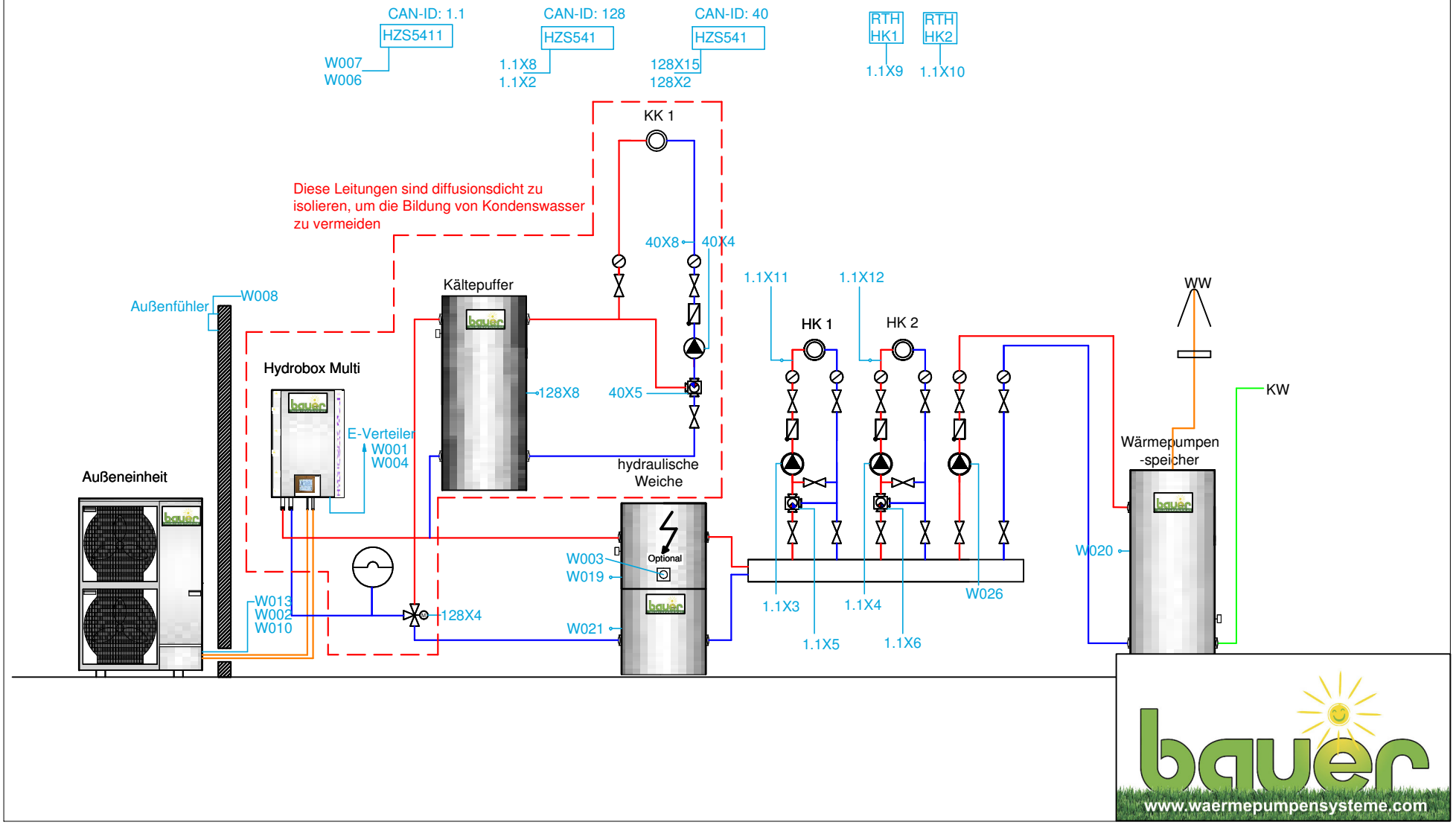

Schema 130b cool split:

Hydrobox Multi, Mitsubishi Außeneinheit mit Klimatisierungsmöglichkeit und Wärmerückgewinnung, Wärmepumpenspeicher, Hydraulische Weiche (200l), 2 Heizkreise

Alle Kabel die mit W bezeichnet sind, sind von der Hydrobox aus zu verdrahten

Alle Kabel mit einem x in der Bezeichnung sind vom entsprechendem Erweiterungsmodul aus zu verdrahten

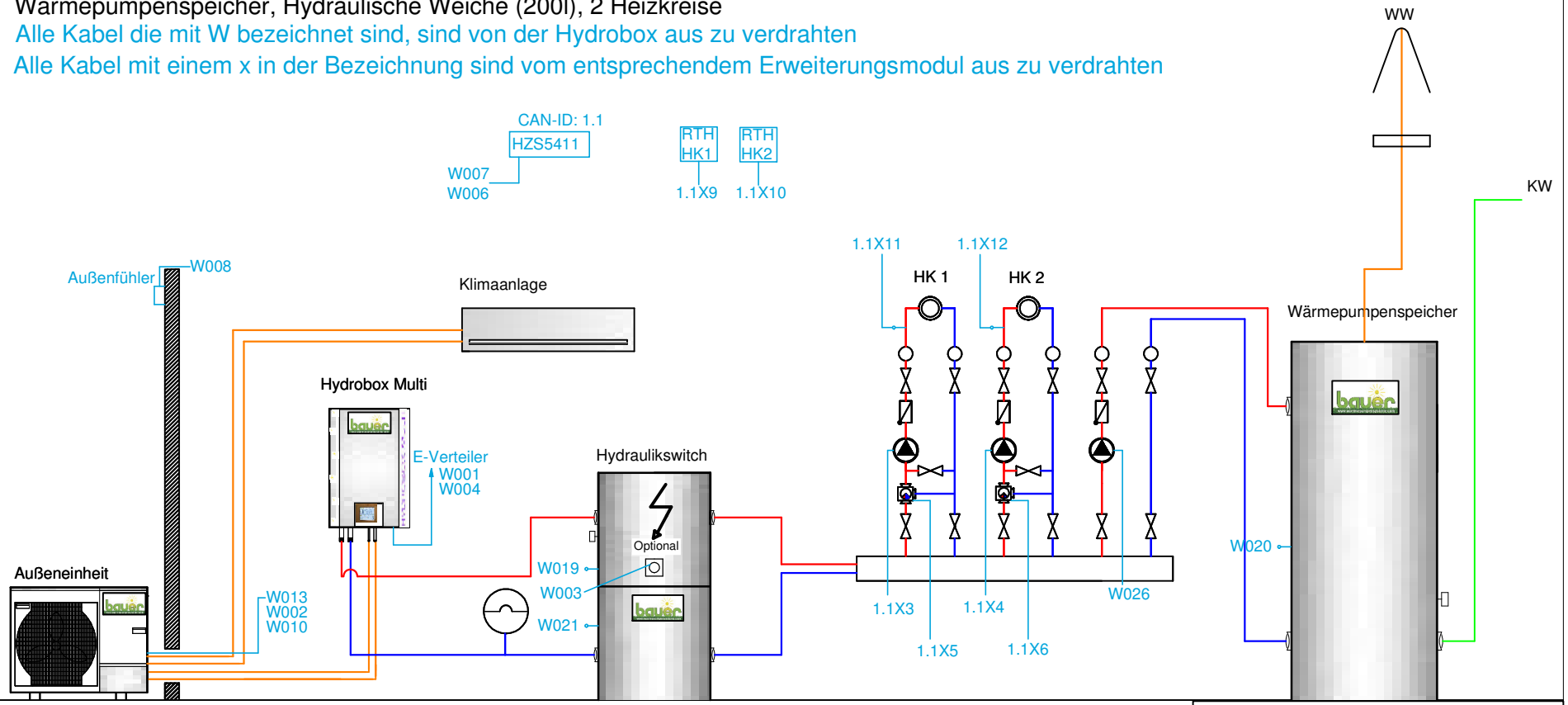

www.waermepumpensysteme.com

Schema 130c cool FBH:

Hydrobox Multi mit Mitsubishi Außeneinheit, Wärmepumpenspeicher, Hydraulische Weiche (200l), 2 Heizkreise, Kühlpuffer (300l), 1 Kühlkreis (erweiterbar auf 8HK)

Alle Kabel die mit W bezeichnet sind, sind von der Hydrobox aus zu verdrahten

Alle Kabel mit einem x in der Bezeichnung sind vom entsprechendem Erweiterungsmodul aus zu verdrahten

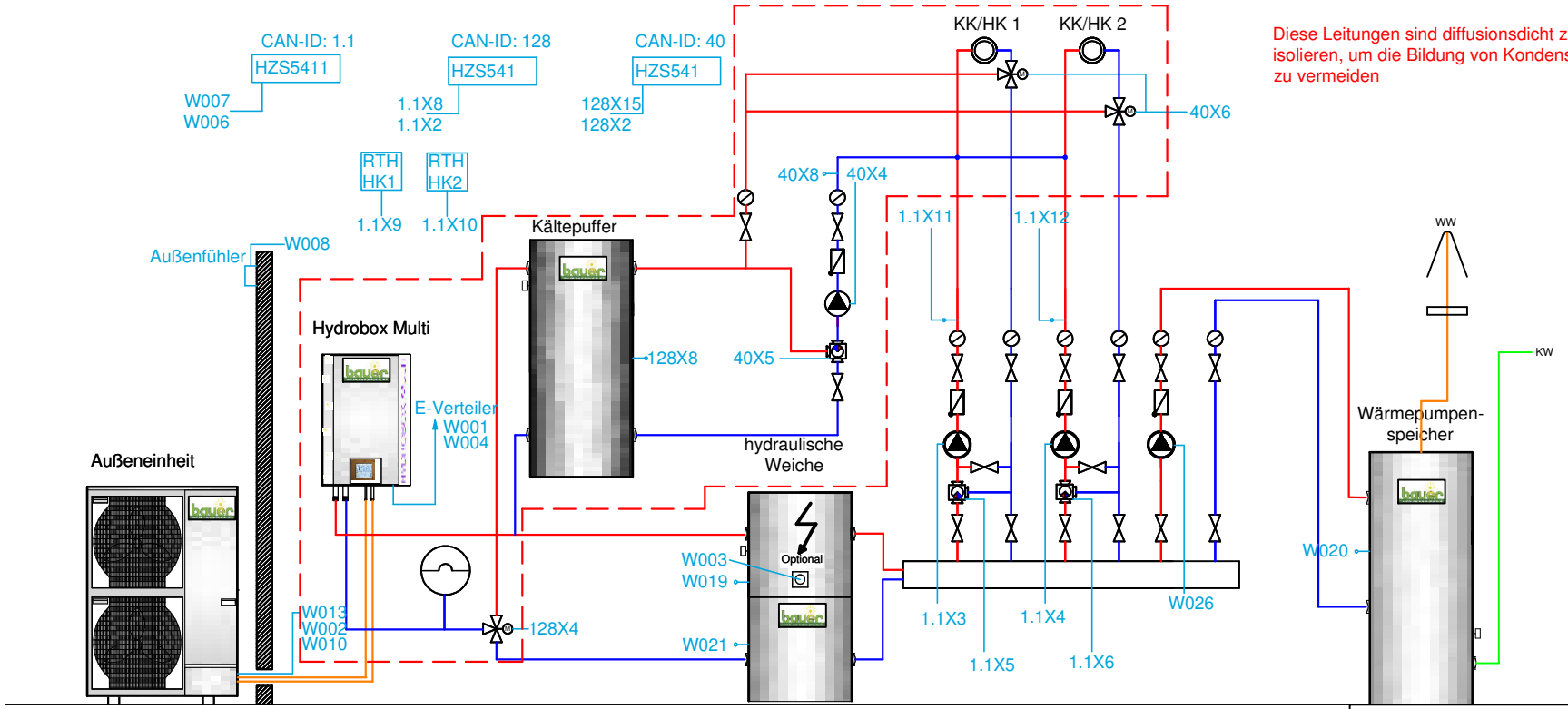

Diese Leitungen sind diffusionsdicht zu isolieren, um die Bildung von Kondenswasser zu vermeiden

www.waermepumpensysteme.com

Schema 130d:

Hydrobox Multi mit Mitsubishi Außeneinheit, Wärmepumpenspeicher, Hydraulische Weiche ,2 Heizkreise, Schwimmbadheizung und 1 Kühlkreis mit Kältepuffer

Alle Kabel die mit W bezeichnet sind, sind von der Hydrobox aus zu verdrahten

Alle Kabel mit einem x in der Bezeichnung sind vom entsprechendem Erweiterungsmodul aus zu verdrahten

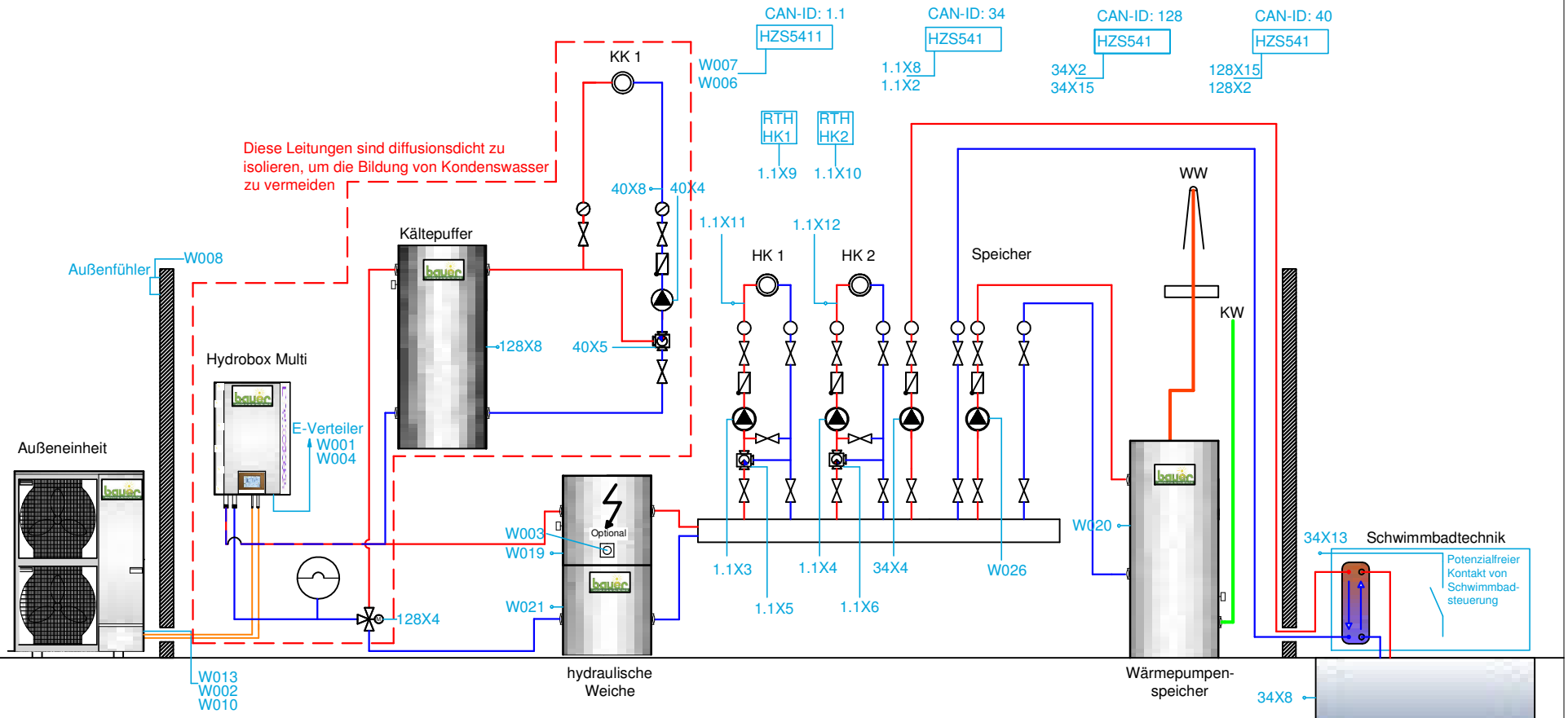

Schema 130 cool:

Hydrobox Multi, Mitsubishi Außeneinheit, Wärmepumpenspeicher, Hydraulische Weiche (200l), 2 Heizkreise, Kühlpuffer (200l), 1 Kühlkreis

Alle Kabel die mit W bezeichnet sind, sind von der Hydrobox aus zu verdrahten

Alle Kabel mit einem x in der Bezeichnung sind vom entsprechendem Erweiterungsmodul aus zu verdrahten

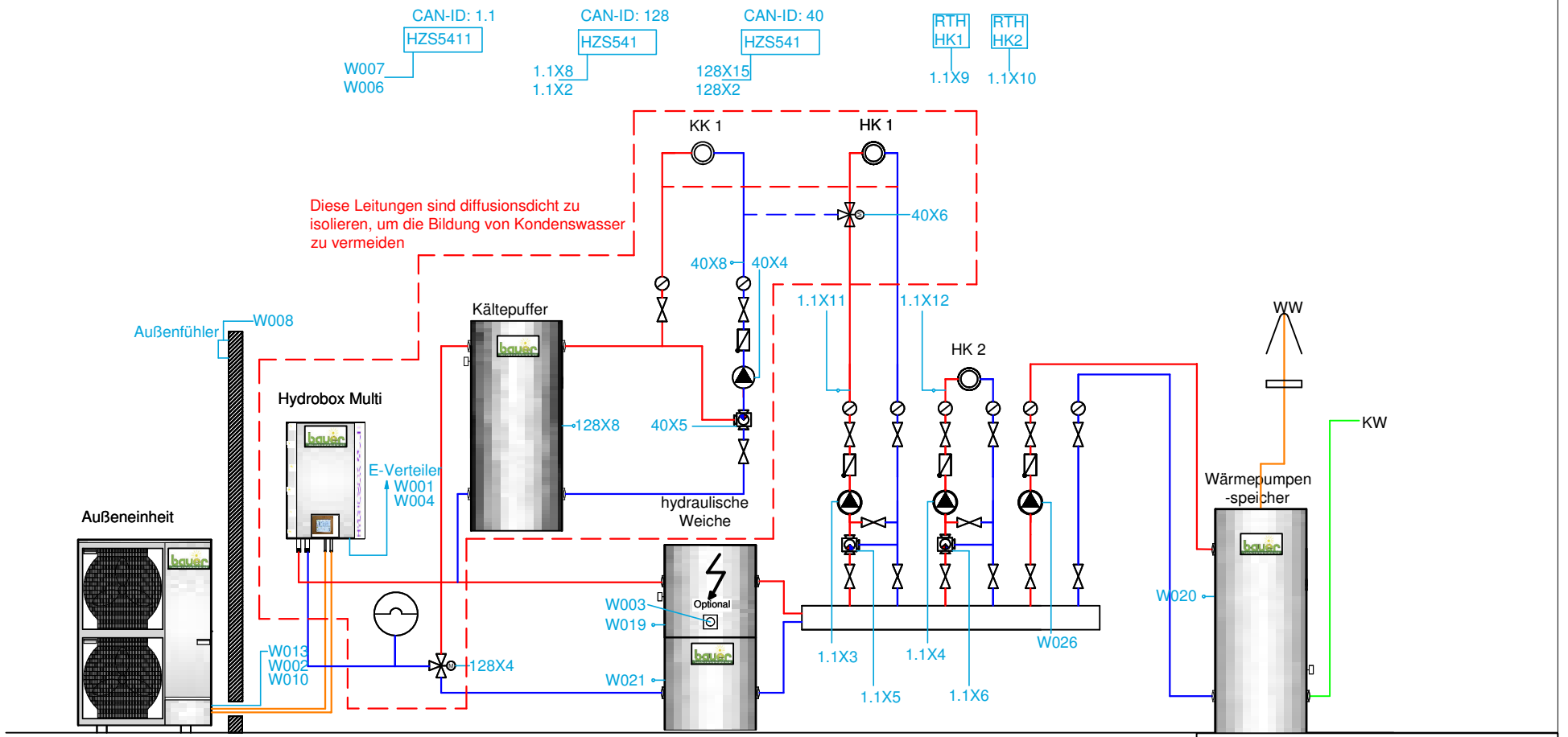

Schema 131 cool:

Hydrobox Multi, Mitsubishi Außeneinheit, Wärmepumpenspeicher, Hydraulische Weiche (200l), 2 Heizkreise, Kühlpuffer (200l), 1 Kühlkreis und ein externer Wärmeerzeuger

Alle Kabel die mit W bezeichnet sind, sind von der Hydrobox aus zu verdrahten

Alle Kabel mit einem x in der Bezeichnung sind vom entsprechendem Erweiterungsmodul aus zu verdrahten

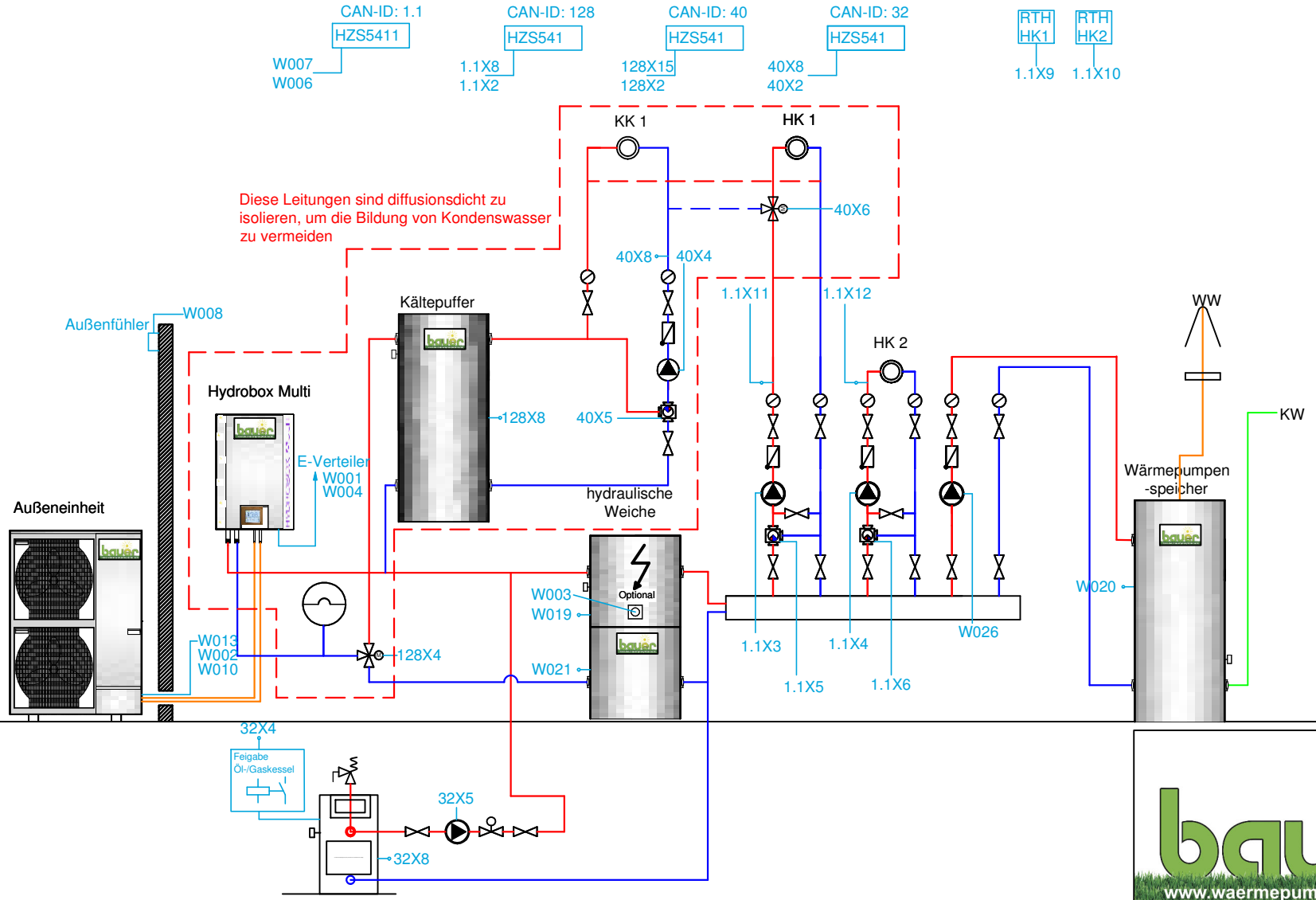

Schema 150b:

Hydrobox Multi mit Mitsubishi Außeneinheit, Wärmepumpenspeicher, Hydraulische Weiche (200l),2 Heizkreise, mit Schwimmbadheizung

Alle Kabel die mit W bezeichnet sind, sind von der Hydrobox aus zu verdrahten

Alle Kabel mit einem x in der Bezeichnung sind vom entsprechendem Erweiterungsmodul aus zu verdrahten

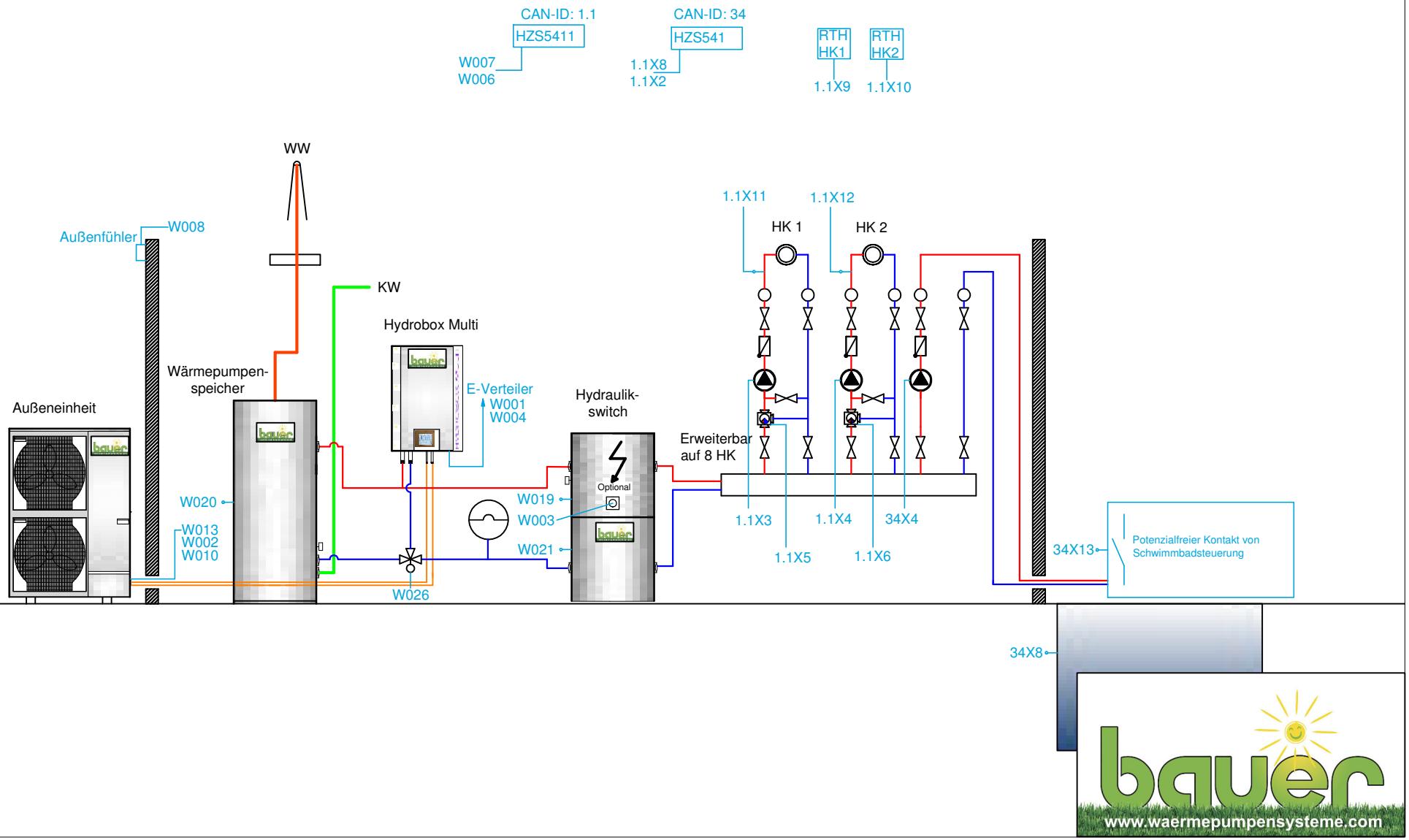

Schema 150a:

Hydrobox Multi mit Mitsubishi Außeneinheit, Wärmepumpenspeicher, Hydraulische Weiche (200l),2 Heizkreise, mit Schwimmbadheizung

Alle Kabel die mit W bezeichnet sind, sind von der Hydrobox aus zu verdrahten

Alle Kabel mit einem x in der Bezeichnung sind vom entsprechendem Erweiterungsmodul aus zu verdrahten

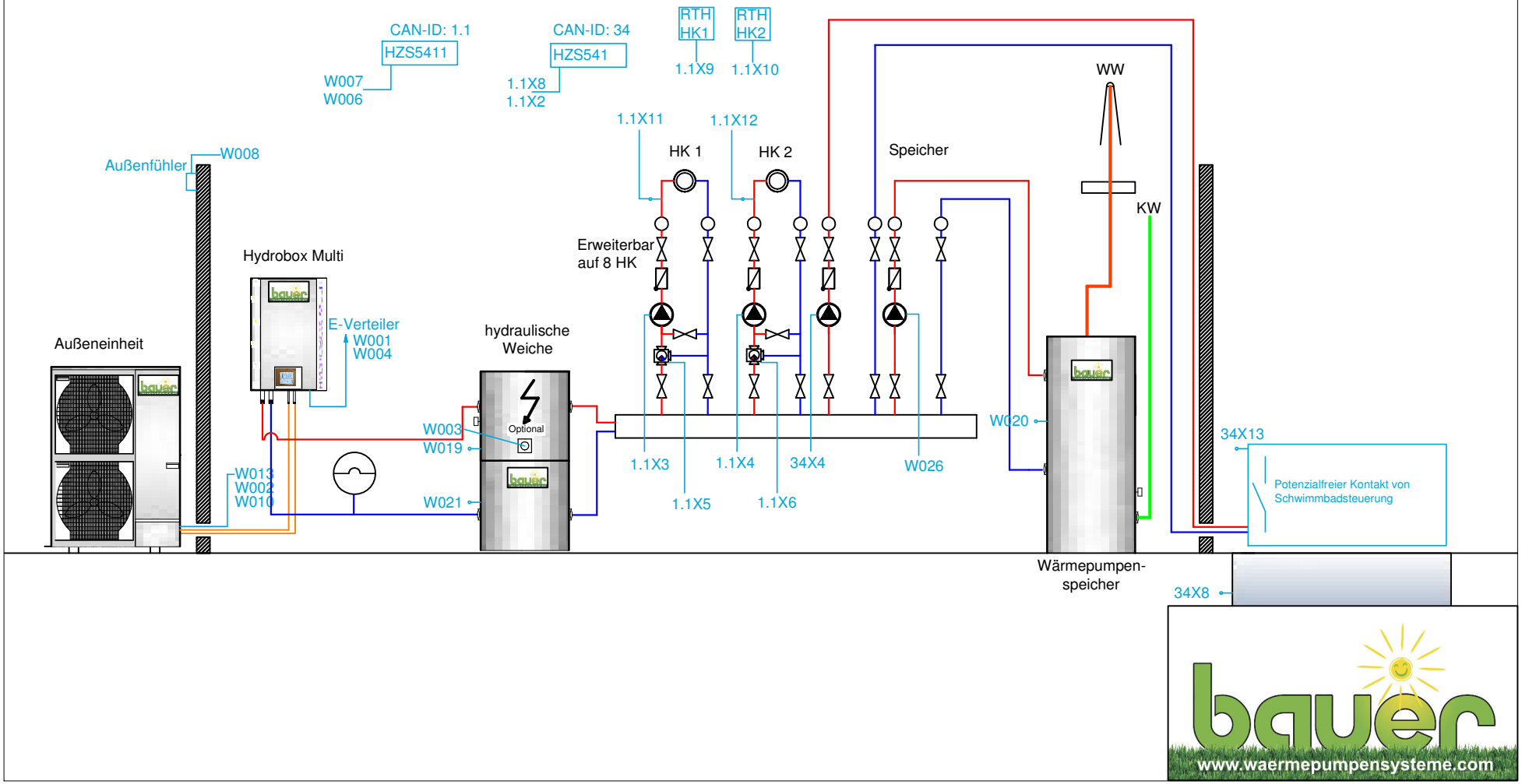

Schema 150b:

Hydrobox Multi mit Mitsubishi Außeneinheit, Wärmepumpenspeicher, SUN-Memory Speicher (1000l), 2 Heizkreise und mit Schwimmbadheizung

Alle Kabel die mit W bezeichnet sind, sind von der Hydrobox aus zu verdrahten

Alle Kabel mit einem x in der Bezeichnung sind vom entsprechendem Erweiterungsmodul aus zu verdrahten

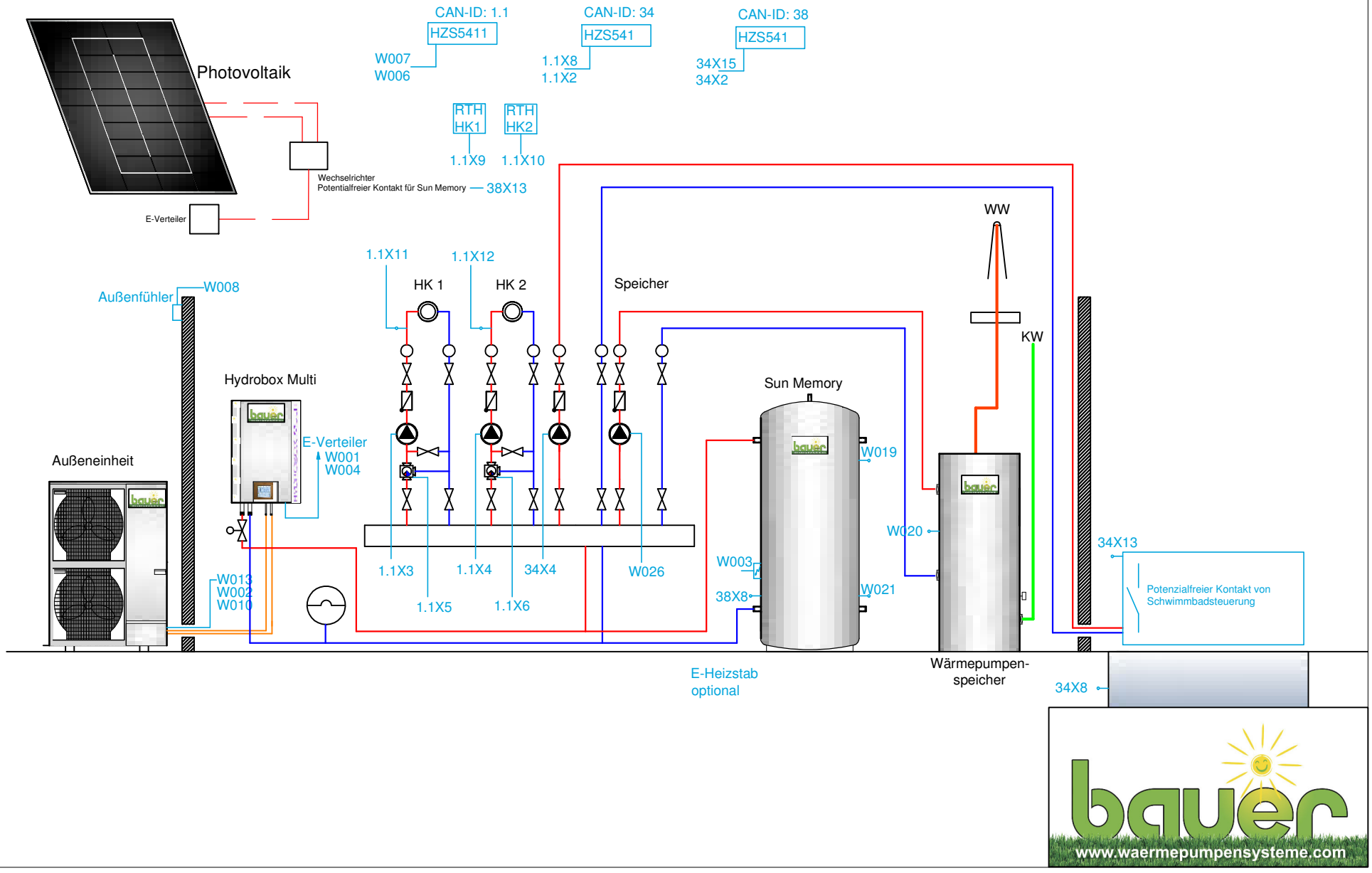

Schema 150c:

Hydrobox Multi mit Mitsubishi Außeneinheit, Wärmepumpenspeicher, SUN-Memory Speicher (1000l), 1 Heizkreise und mit Schwimmbadheizung

Alle Kabel die mit W bezeichnet sind, sind von der Hydrobox aus zu verdrahten

Alle Kabel mit einem x in der Bezeichnung sind vom entsprechendem Erweiterungsmodul aus zu verdrahten

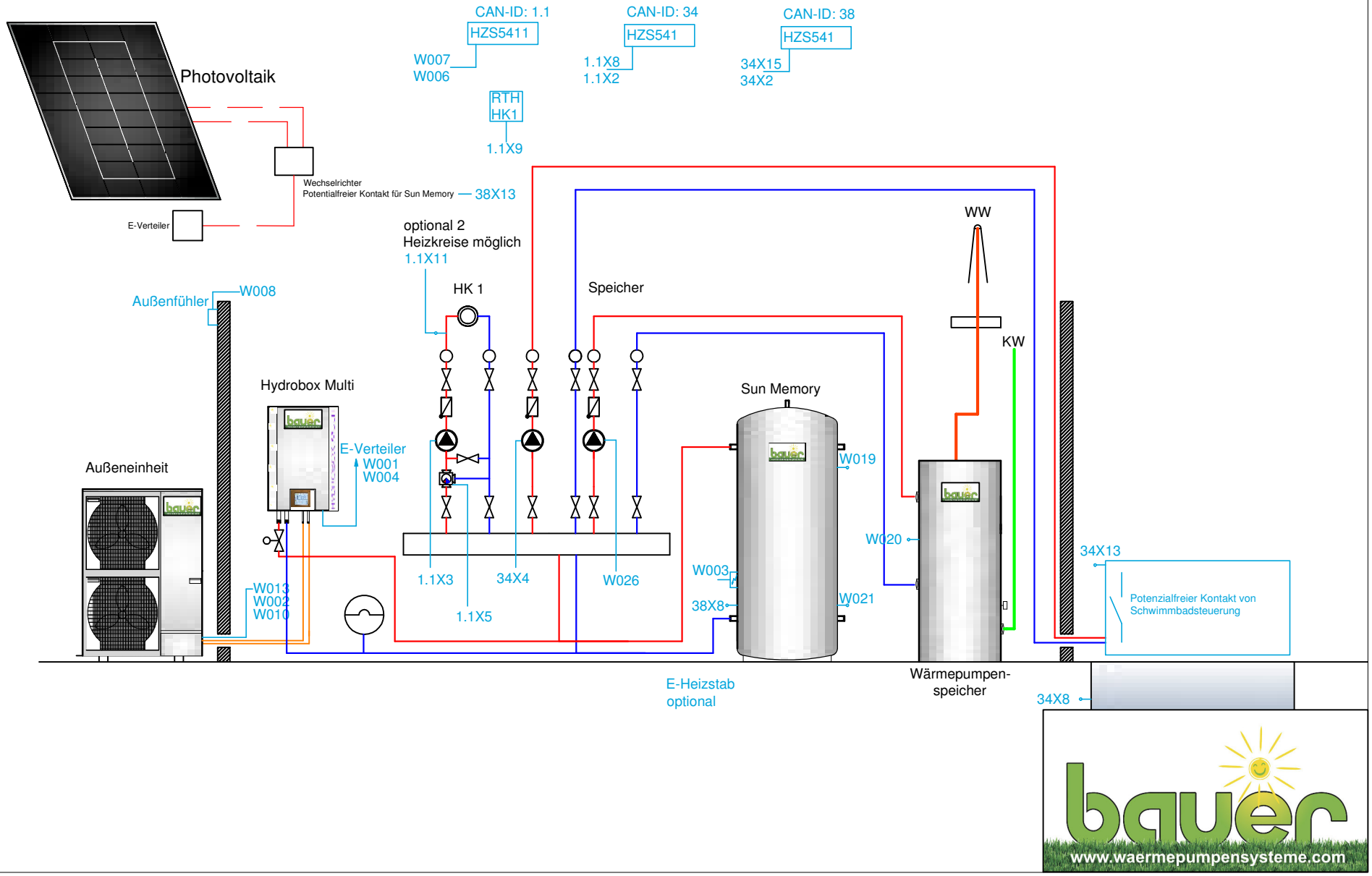

Schema 150d:

Hydrobox Multi mit Mitsubishi Außeneinheit, Wärmepumpenspeicher, Hydraulische Weiche (200l),2 Heizkreise, externer Wärmeerzeuger und Schwimmbadheizung

Alle Kabel die mit W bezeichnet sind, sind von der Hydrobox aus zu verdrahten

Alle Kabel mit einem x in der Bezeichnung sind vom entsprechendem Erweiterungsmodul aus zu verdrahten

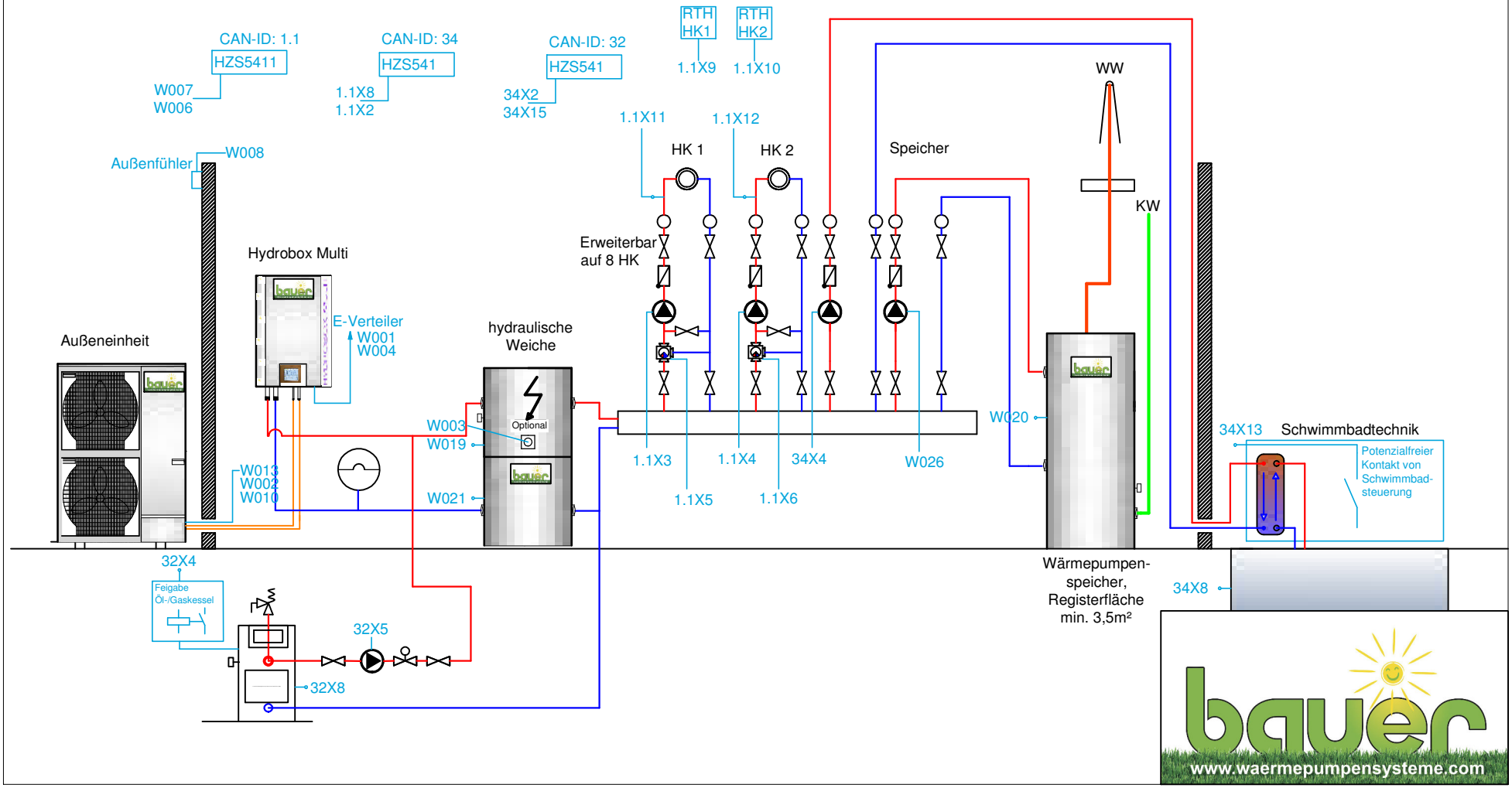

Schema 165w:

Mitsubishi Außeneinheit, Hydrobox Multi, Wärmepumpenspeicher, Sun Memory und Photovoltaik,
Holzkessel und 2 Heizkreise

Alle Kabel die mit W bezeichnet sind, sind von der Hydrobox Multi aus zu verdrahten

Alle Kabel mit einem x in der Bezeichnung sind vom entsprechendem Erweiterungsmodul aus zu verdrahten

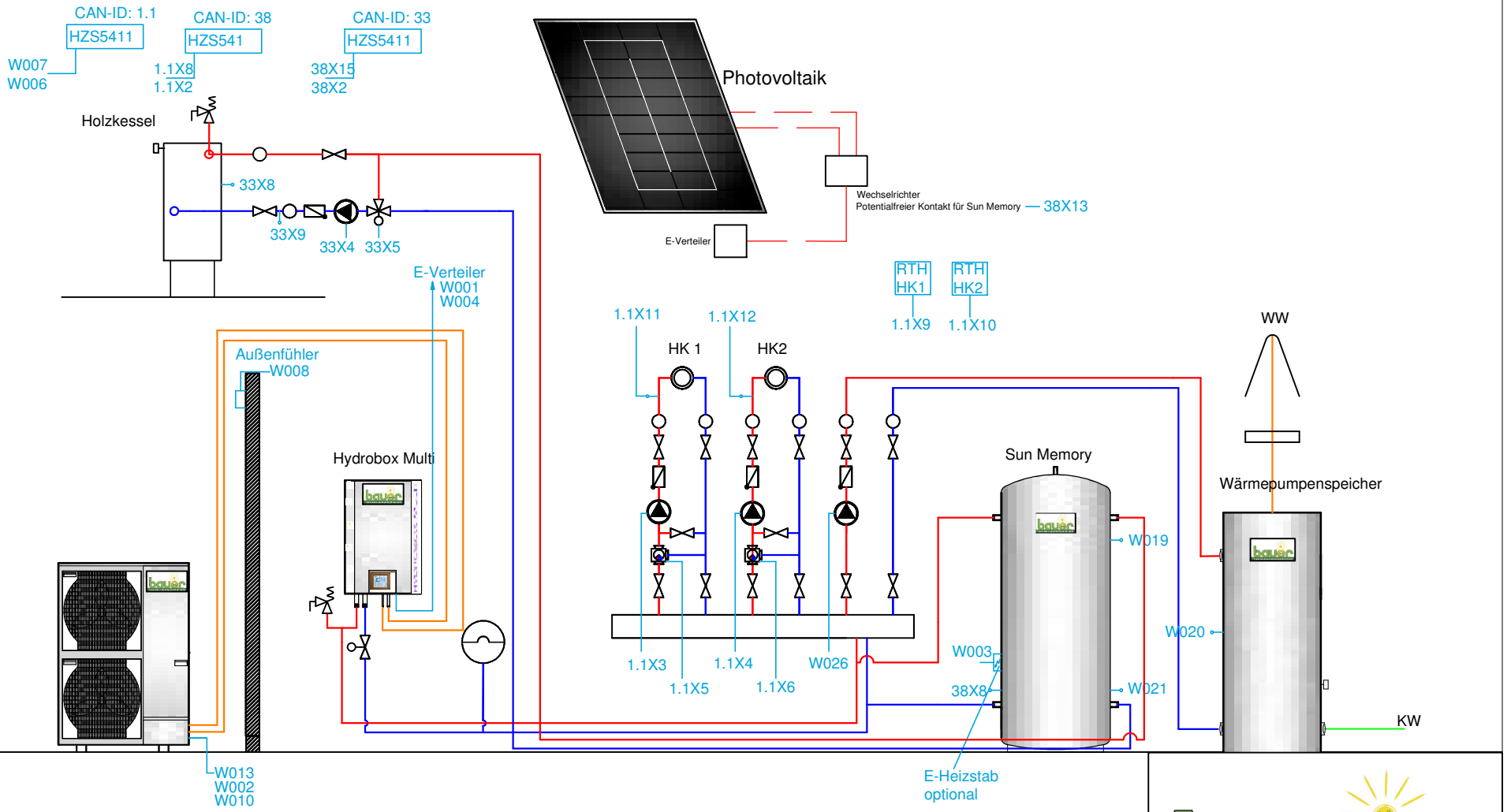

www.waermepumpensysteme.com

Schema 165x:

Mitsubishi Außeneinheit, Hydrobox Multi, Wärmepumpenspeicher, Sun Memory und Photovoltaik, Holzkessel und 2 Heizkreise

Alle Kabel die mit W bezeichnet sind, sind von der Hydrobox Multi aus zu verdrahten

Alle Kabel mit einem x in der Bezeichnung sind vom entsprechendem Erweiterungsmodul aus zu verdrahten

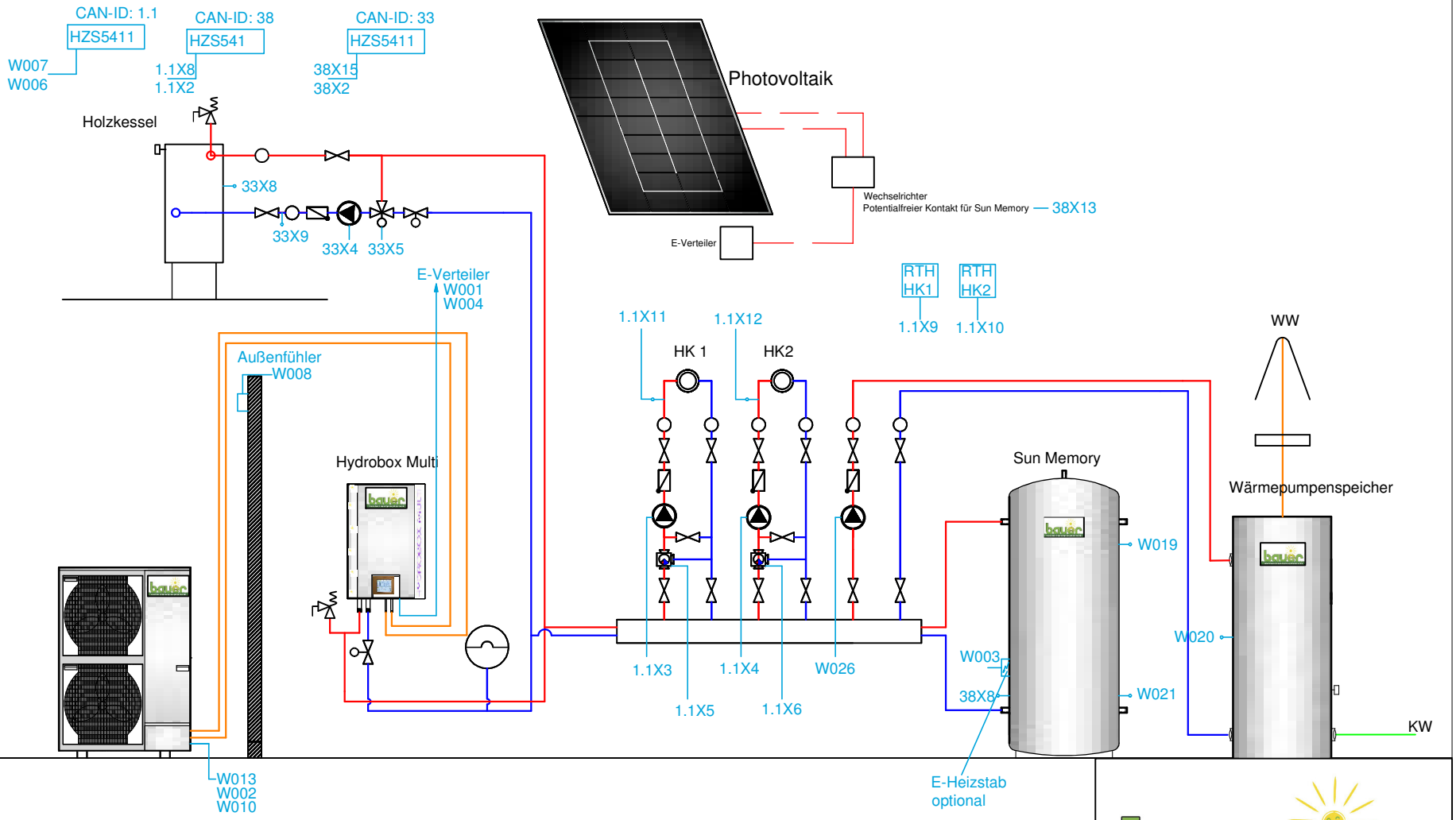

www.waermepumpensysteme.com

Schema 165y:

Hydrobox Multi mit Mitsubishi Außeneinheit, Wärmepumpenspeicher, Photovoltaik, SUN Memory Pufferspeicher(1000l) mit 4 Heizkreis

Alle Kabel die mit W bezeichnet sind, sind von der Hydrobox aus zu verdrahten

Alle Kabel mit einem x in der Bezeichnung sind vom entsprechendem Erweiterungsmodul aus zu verdrahten

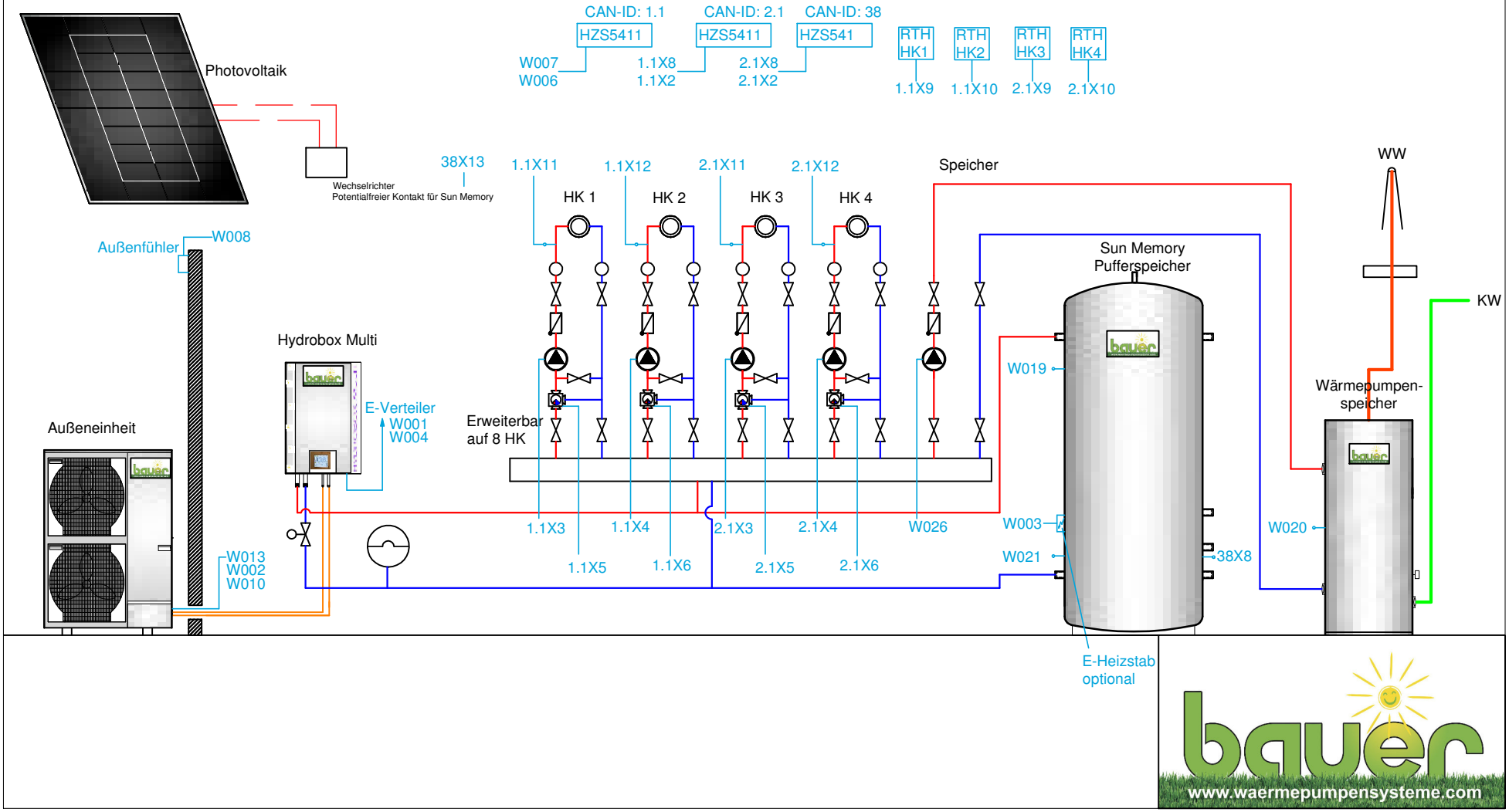

Schema 165z:

Hydrobox Multi mit Mitsubishi Außeneinheit, Wärmepumpenspeicher, Photovoltaik,
SUN Memory Pufferspeicher(1000l) mit 2 Heizkreis

Alle Kabel die mit W bezeichnet sind, sind von der Hydrobox aus zu verdrahten

Alle Kabel mit einem x in der Bezeichnung sind vom entsprechendem Erweiterungsmodul aus zu verdrahten

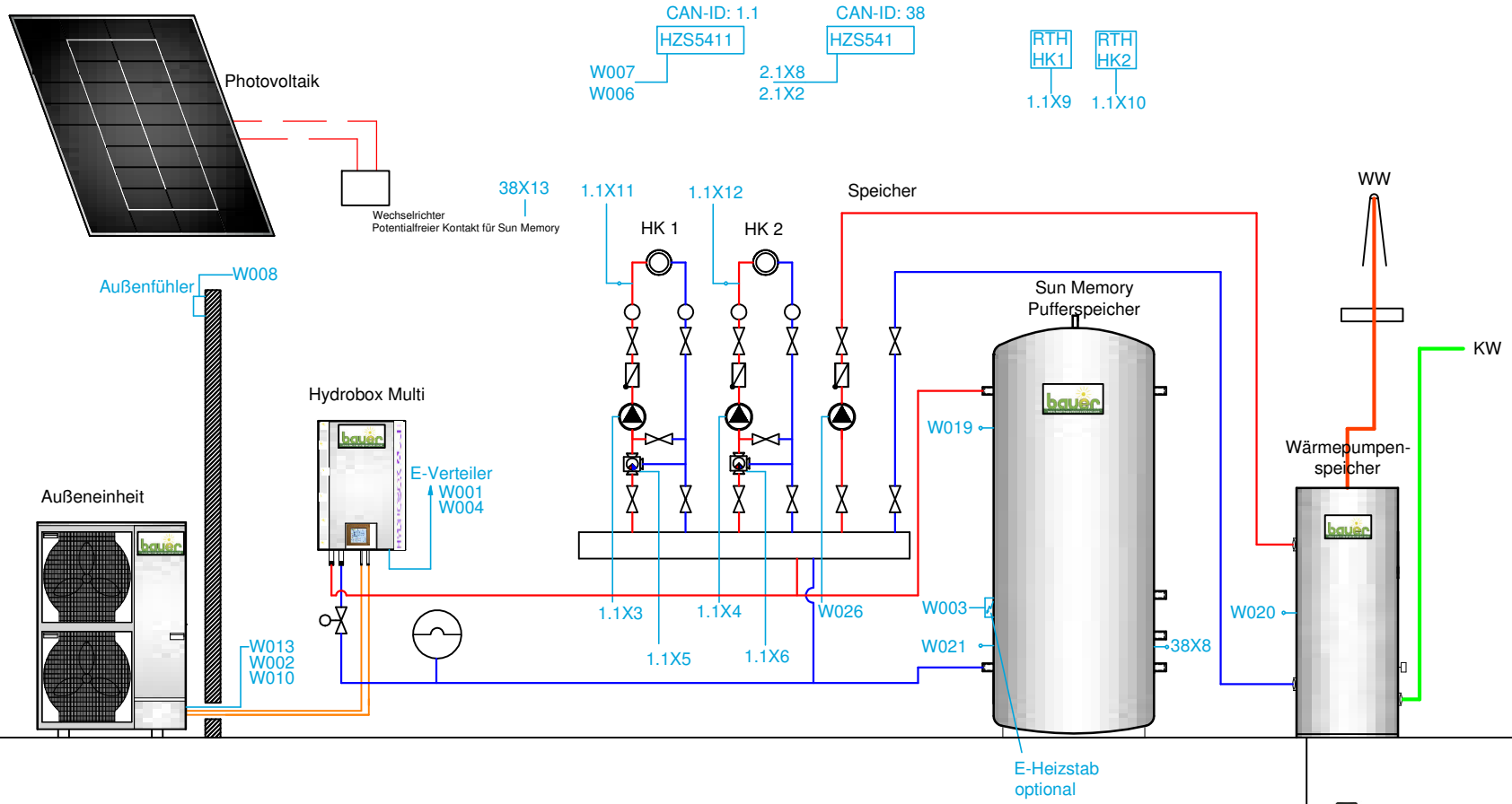

www.waermepumpensysteme.com

Schema 166:

Mitsubishi Außeneinheit, Hydrobox Multi, Wärmepumpenspeicher, Sun Memory und Photovoltaik, Holzkessel und 1 Heizkreise

Alle Kabel die mit W bezeichnet sind, sind von der Hydrobox Multi aus zu verdrahten

Alle Kabel mit einem x in der Bezeichnung sind vom entsprechendem Erweiterungsmodul aus zu verdrahten

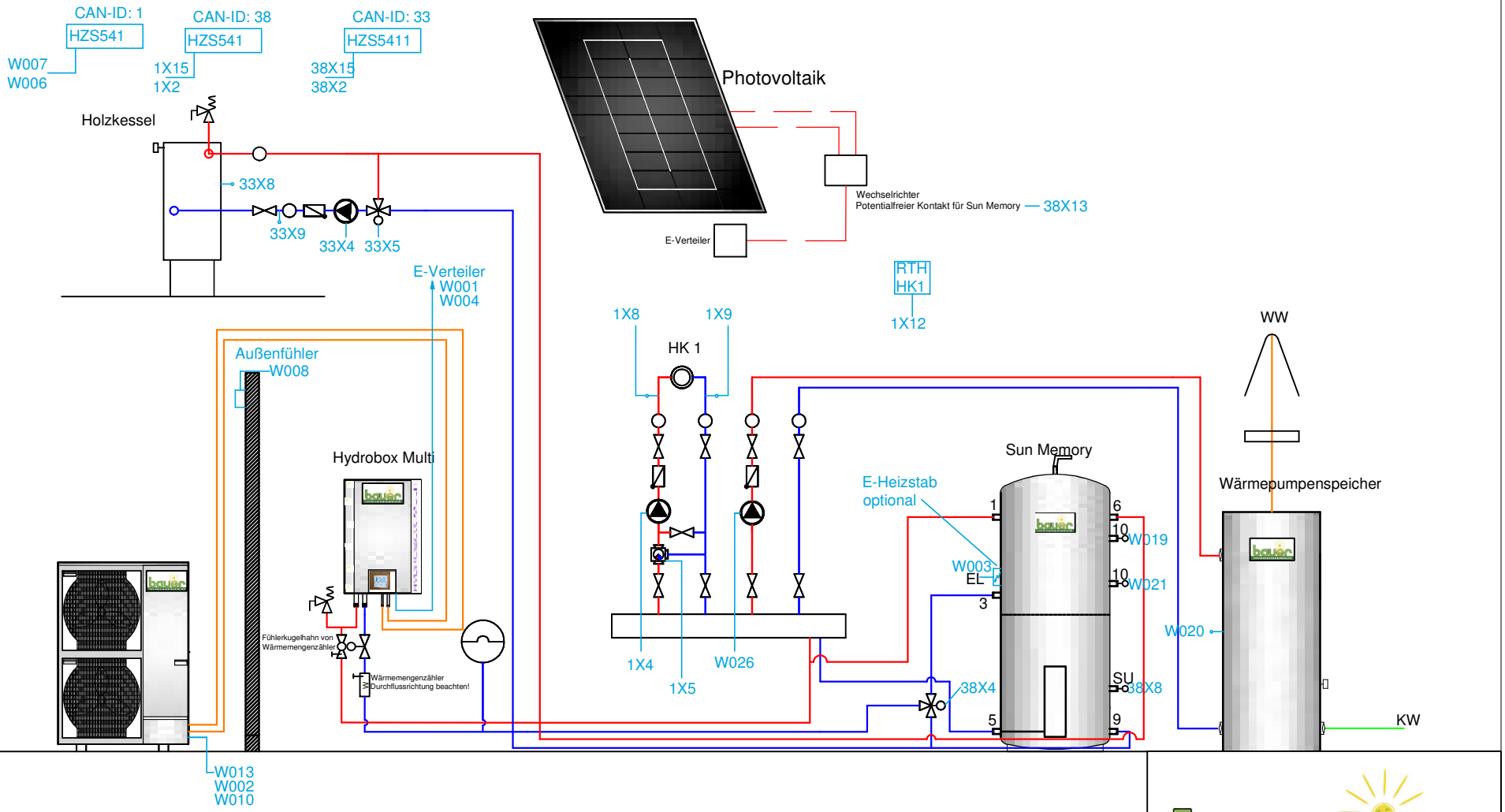

Schema 423a:

Mitsubishi Außeneinheit, Multitherm Fresh, Phozovoltaikanlage, und 2 Heizkreise

Alle Kabel die mit W bezeichnet sind, sind vom Multitherm aus zu verdrahten

Alle Kabel mit einem x in der Bezeichnung sind vom entsprechendem Erweiterungsmodul aus zu verdrahten

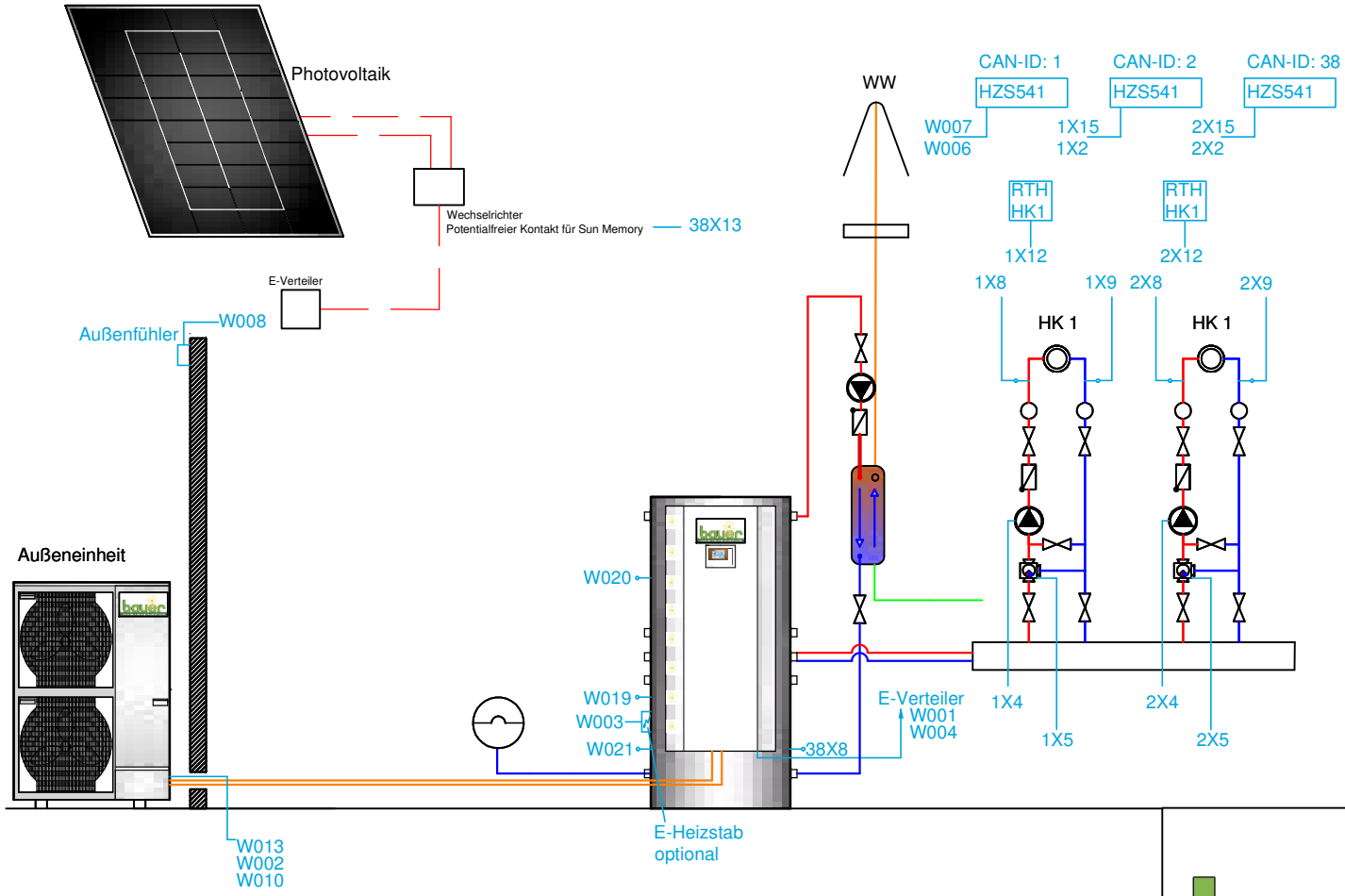

www.waermepumpensysteme.com

Schema 1651z:

Hydrobox Multi mit Mitsubishi Außeneinheit, Wärmepumpenspeicher, Photovoltaik,
Hydroswitch(200l) mit 1 Heizkreis
Gebäudekernaktivierung

Alle Kabel die mit W bezeichnet sind, sind von der Hydrobox aus zu verdrahten
Alle Kabel mit einem x in der Bezeichnung sind vom entsprechendem Erweiterungsmodul aus zu verdrahten

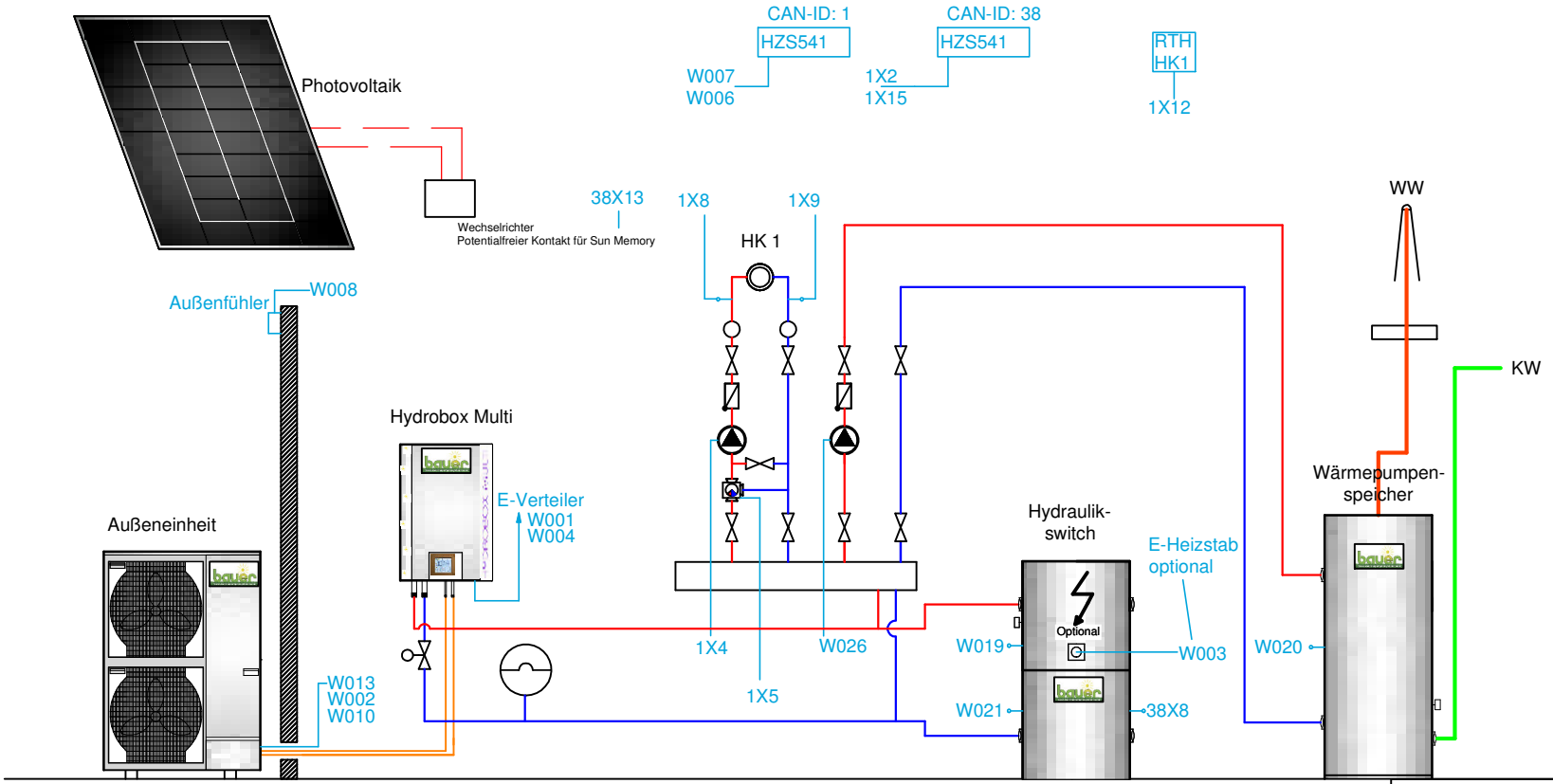

www.waermepumpensysteme.com

Schema Geniax:

Hydrobox Multi, Mitsubishi Außeneinheit, Wärmepumpenspeicher, Hydraulische Weiche (200l), 1 Heizkreise und 1 Heizkreis mit Dezentralen Pumpensystem

Alle Kabel die mit W bezeichnet sind, sind von der Hydrobox aus zu verdrahten

Alle Kabel mit einem x in der Bezeichnung sind vom entsprechendem Erweiterungsmodul aus zu verdrahten

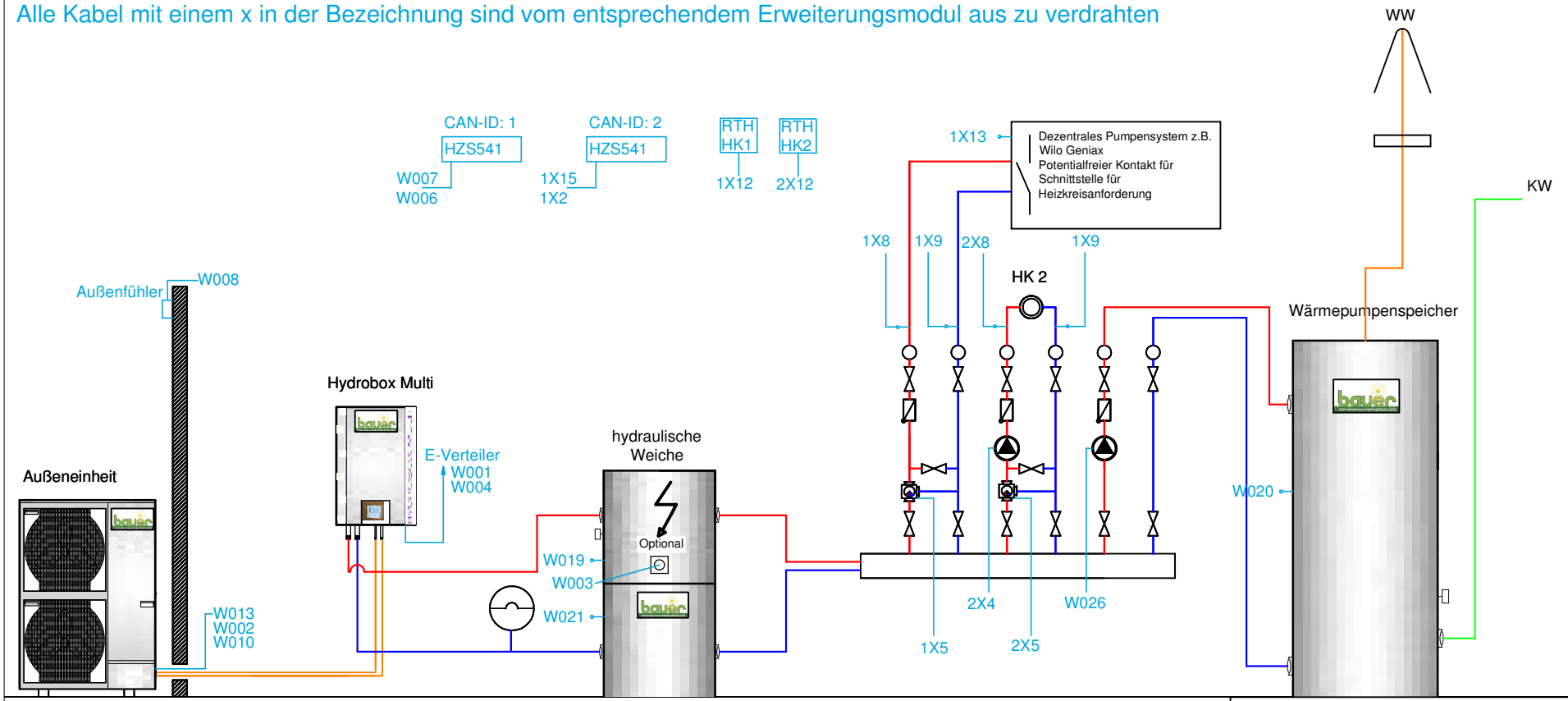

www.waermepumpensysteme.com