www.waermepumpensysteme.com

Franz Bauer GmbH
Gewerbepark 5-7
3202 Hofstetten

Tel.: 02723/8081-0
Fax.: 02723/8081-20

office@energy-solutions.at

Hitachi Yutaki RAS-2,5 WHVNP

Daten Außengerät:

Maximale Heizleistung bei +7°C:	9	kW
Maximale Heizleistung bei -7°C:	5,7	kW

Heizbetrieb:

Betriebspunkt A7/W35	
Nennheizleistung / COP (EN14511)	6 kW / 4,8
Leistungsaufnahme / Betriebsstrom	1,3 kW / 5,7A
Normpunkt A2/W35	
Nennheizleistung / COP (EN14511)	4,5 kW / 3,65
Leistungsaufnahme / Betriebsstrom	1,2 kW / 5,2A
Einsatzbereich Außenlufttemperatur	-20°C bis 35°C

Kühlbetrieb:

Betriebspunkt A35/W7	
Nennkühlleistung / EER	5 kW / 3,15
Leistungsaufnahme / Betriebsstrom	1,6 kW / 7A
Betriebspunkt A35/W18	
Nennkühlleistung / EER	5,5 kW / 3,81
Leistungsaufnahme / Betriebsstrom	1,4 kW / 6,1A
Einsatzbereich Außenlufttemperatur	10°C bis 46°C

Technische Daten:

Spannungsversorgung	1	Ph
	230	V
	50	Hz
max. Stromaufnahme	16	A
max. Leistungsaufnahme	3,59	kW
max. Anlaufstrom	14	A
Absicherung	16	A
Schalldruckpegel in 1m Entfernung	47dB(A)	
Schallleistungspegel	63dB(A)	

Bankverbindung: Raiffeisenbank Reg. St. Pölten eGen., IBAN: AT23 3258 5000 0071 5805, BIC: RLNWATWWOBG
Rechtsform: Gmbh, Firmensitz: A-3202 Hofstetten, Firmenbuchnummer: FN 83077y, UID: ATU19857705. Lieferungen erfolgen auf Grund unserer Liefer- und Zahlungsbedingungen lt. Rückseite. Die Ware bleibt bis zur vollständigen Bezahlung des Rechnungsbetrages unser Eigentum. Dies gilt auch dann, wenn die Ware zum Wiederverkauf geliefert ist.

www.waermepumpensysteme.com

Franz Bauer GmbH
Gewerbepark 5-7
3202 Hofstetten

Tel.: 02723/8081-0
Fax.: 02723/8081-20

office@energy-solutions.at

Abmessungen Außengerät:	600 x 792 x 300 (mm) H/B/T
Gewicht Außengerät:	43 kg

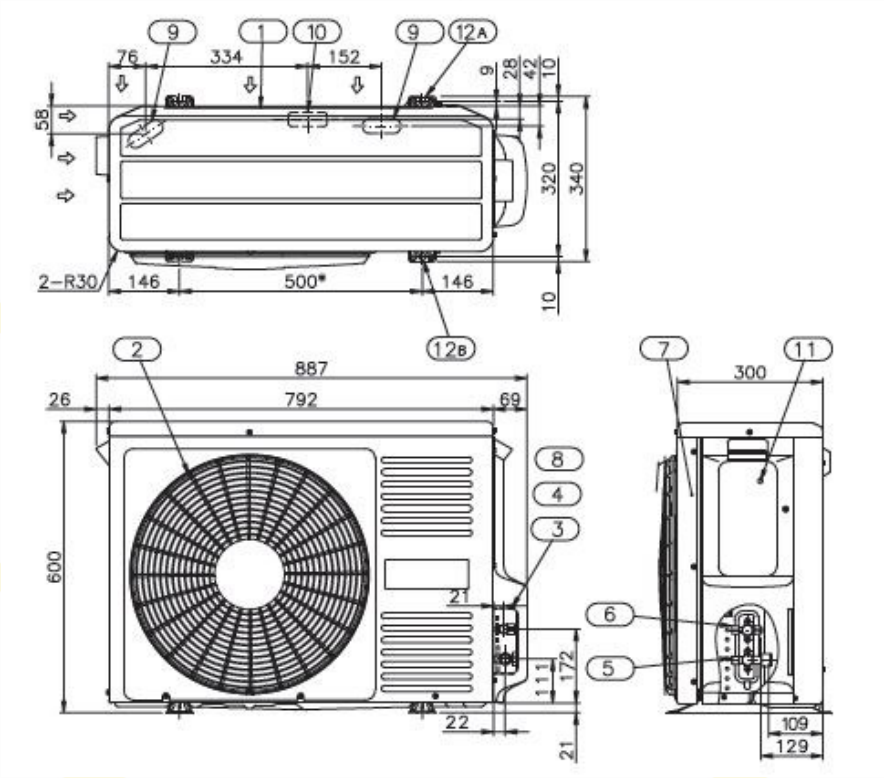

Kältekreislauf:

Kältekreislauf	1 Stk
Verdichter	Scroll
Abtautechnik	Heißgas
Kältemitteltyp	R410A
Kältemittelmenge	1,5 kg
Leitungslänge mit Vorfüllung:	15 m
Kältetechnische Anschlüsse (mm):	6,35 flüssig 12,7 gas

Bankverbindung: Raiffeisenbank Reg. St. Pölten eGen., IBAN: AT23 3258 5000 0071 5805, BIC: RLNWATWWOBG
Rechtsform: Gmbh, Firmensitz: A-3202 Hofstetten, Firmenbuchnummer: FN 83077y, UID: ATU19857705. Lieferungen erfolgen auf Grund unserer Liefer- und Zahlungsbedingungen lt. Rückseite. Die Ware bleibt bis zur vollständigen Bezahlung des Rechnungsbetrages unser Eigentum. Dies gilt auch dann, wenn die Ware zum Wiederverkauf geliefert ist.

www.waermepumpensysteme.com

Franz Bauer GmbH
Gewerbepark 5-7
3202 Hofstetten

Tel.: 02723/8081-0
Fax.: 02723/8081-20

office@energy-solutions.at

Unterkonstruktion:

Das Kiesbett und der Anschluss an das Abwassersystem müssen mindestens 0,9m unter der Erde sein und unter der Frostgrenze. Der Anschluss an das Abwassersystem muss mit einem Sifon erfolgen. Bei der Verwendung eines Kondensatablaufes, muss ein Heizband im Rohr des Ablaufes installiert werden um ein Einfrieren zu verhindern! Bei der Leerverrohrung dürfen nur 15° Bögen verwendet werden!

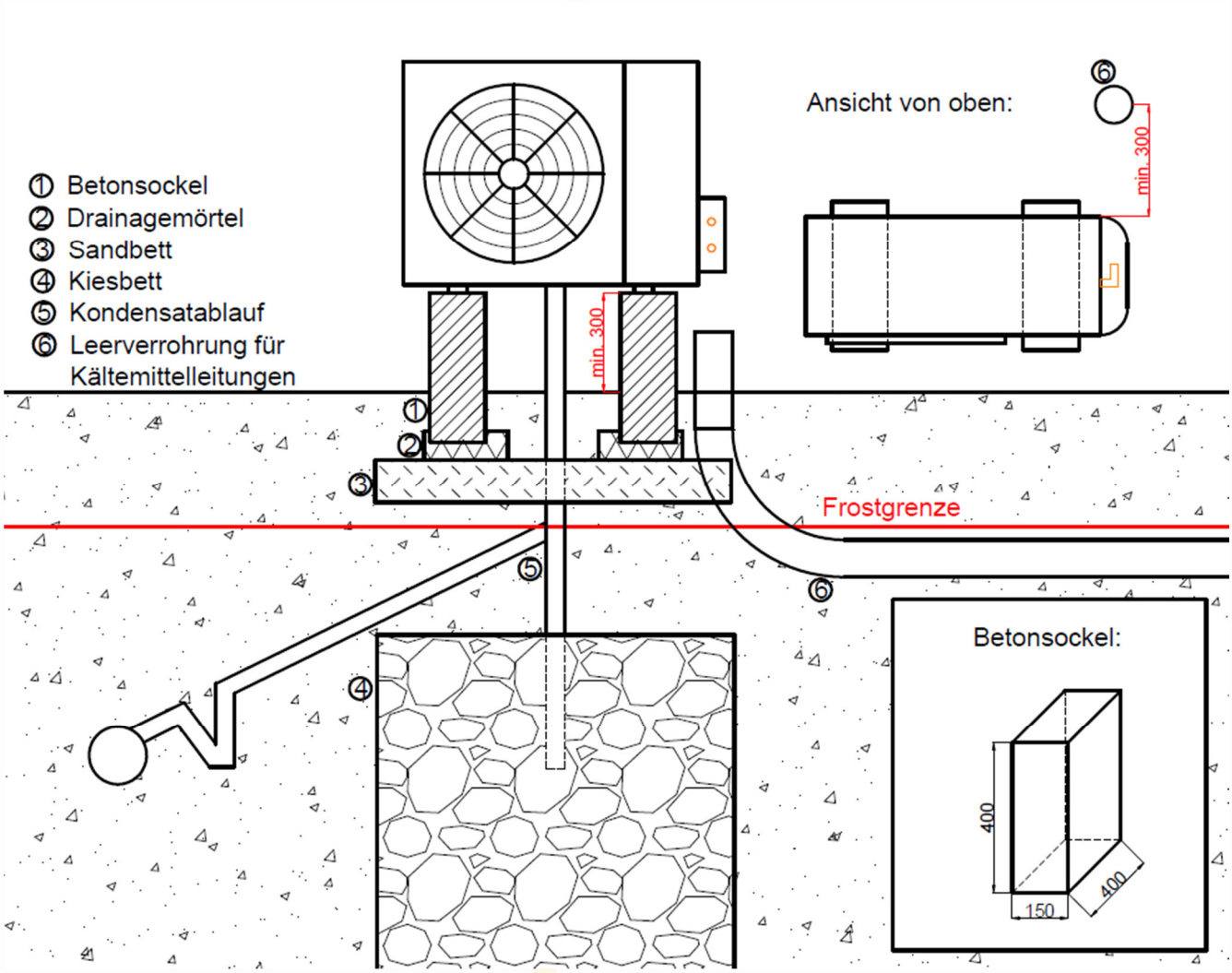

Bankverbindung: Raiffeisenbank Reg. St. Pölten eGen., IBAN: AT23 3258 5000 0071 5805, BIC: RLNWATWWOBG
Rechtsform: Gmbh, Firmensitz: A-3202 Hofstetten, Firmenbuchnummer: FN 83077y, UID: ATU19857705. Lieferungen erfolgen auf Grund unserer Liefer- und Zahlungsbedingungen lt. Rückseite. Die Ware bleibt bis zur vollständigen Bezahlung des Rechnungsbetrages unser Eigentum. Dies gilt auch dann, wenn die Ware zum Wiederverkauf geliefert ist.

www.waermepumpensysteme.com

Franz Bauer GmbH
Gewerbepark 5-7
3202 Hofstetten

Tel.: 02723/8081-0
Fax.: 02723/8081-20

office@energy-solutions.at

Aufstellungsort in Windrichtung und Positionierung der Kältemittelleitungen:

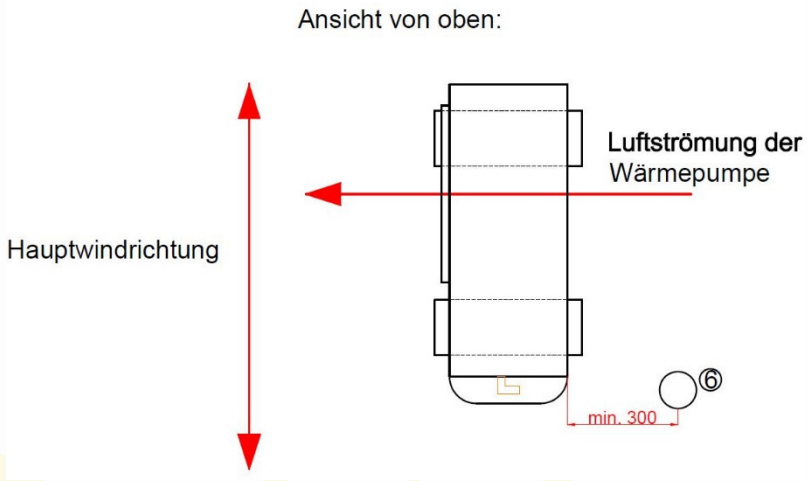

Mindestabstände:

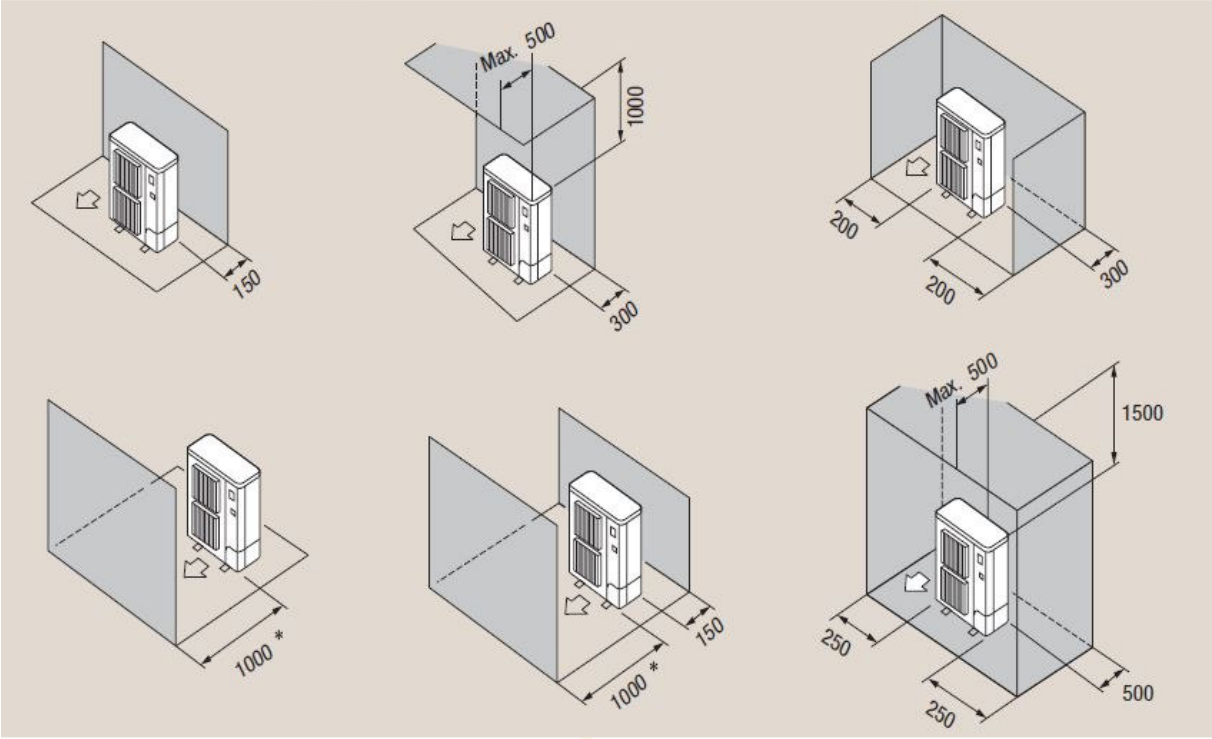

Bankverbindung: Raiffeisenbank Reg. St. Pölten eGen., IBAN: AT23 3258 5000 0071 5805, BIC: RLNWATWWOBG
Rechtsform: Gmbh, Firmensitz: A-3202 Hofstetten, Firmenbuchnummer: FN 83077y, UID: ATU19857705. Lieferungen erfolgen auf Grund unserer Liefer- und Zahlungsbedingungen lt. Rückseite. Die Ware bleibt bis zur vollständigen Bezahlung des Rechnungsbetrages unser Eigentum. Dies gilt auch dann, wenn die Ware zum Wiederverkauf geliefert ist.