Hitachi Yutaki S80 4 – 6
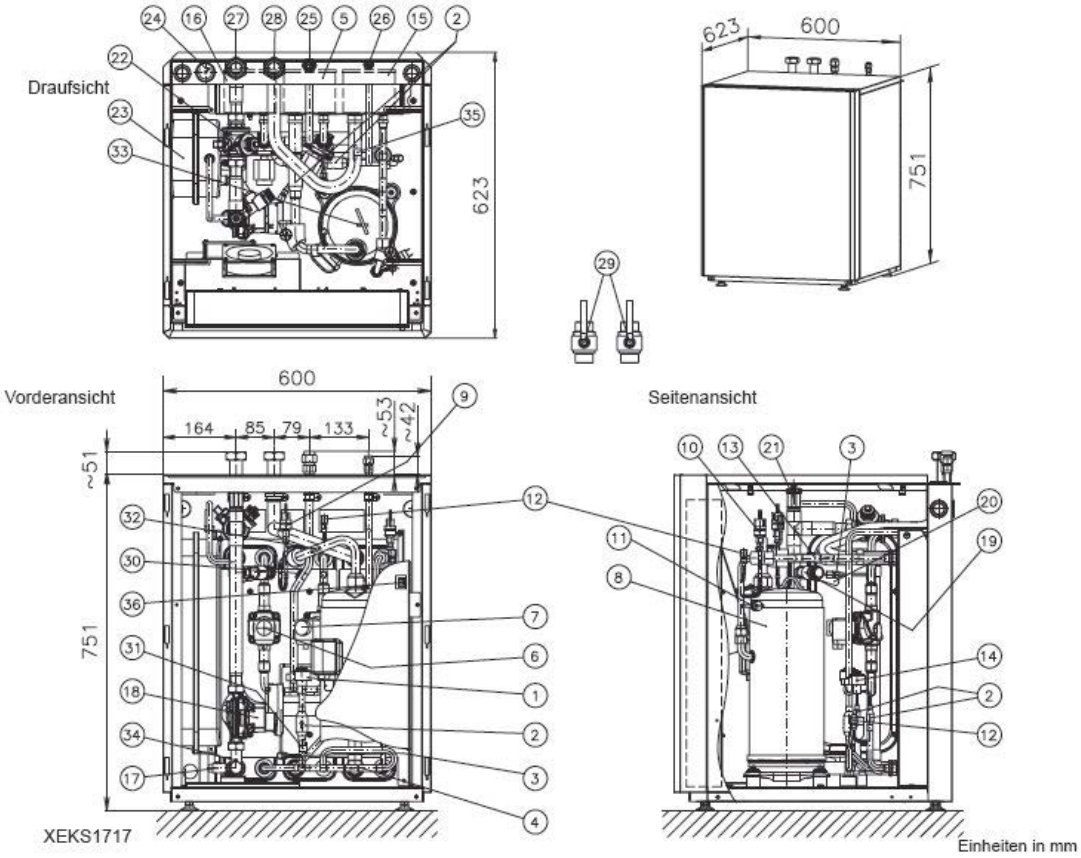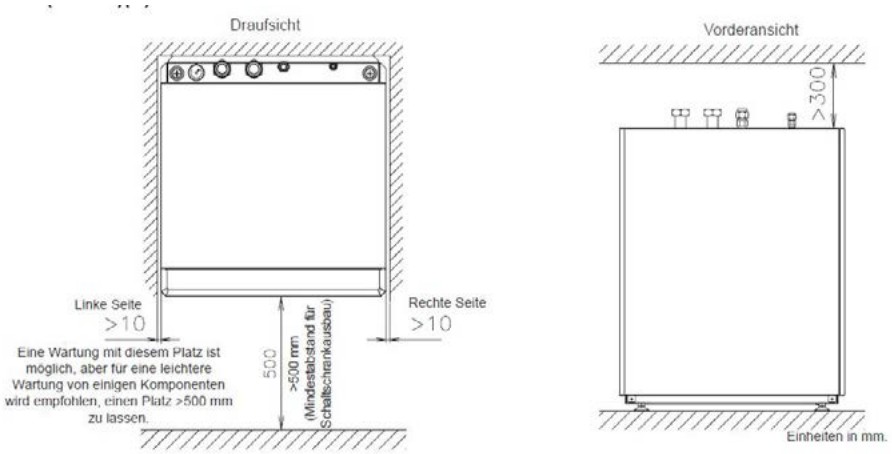
MASSSKIZZEN