Hitachi Yutaki S 2 – 3

MASSSKIZZEN

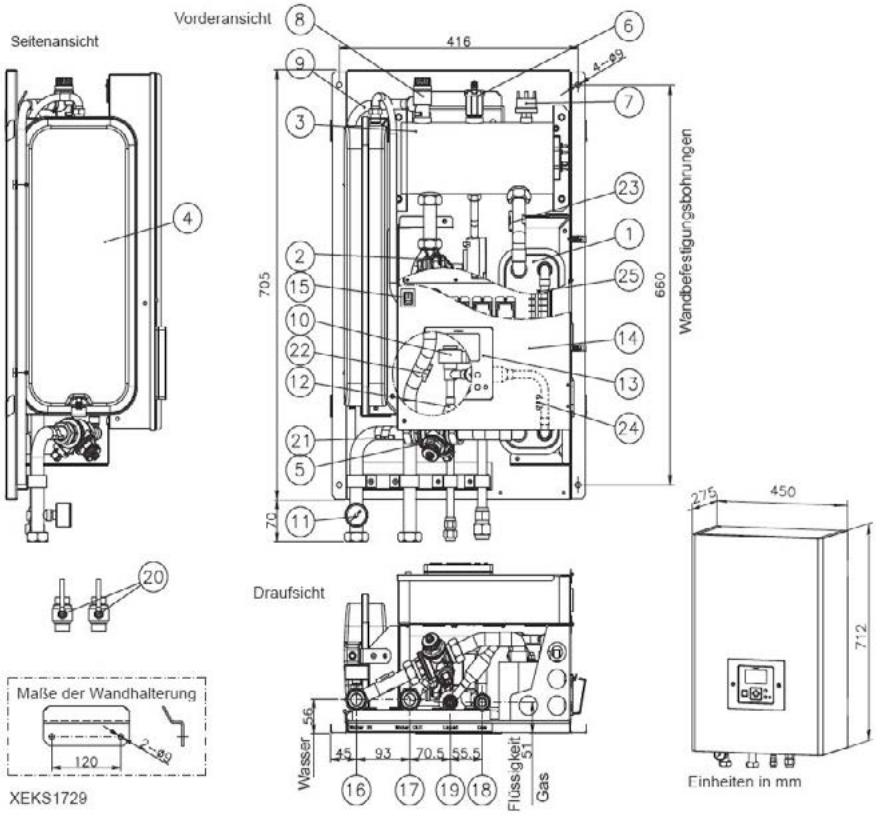

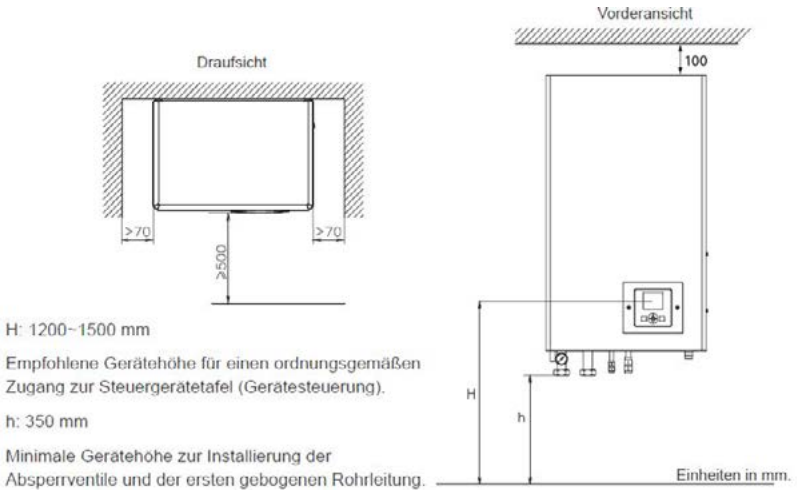

H: 1200~1500 mm

Empfohlene Gerätehöhe für einen ordnungsgemäßen Zugang zur Steuergerätetafel (Gerätesteuerung).

h: 350 mm

Minimale Gerätehöhe zur Installierung der Absperrventile und der ersten gebogenen Rohrleitung.